Airforce

NOVITA' 2026

SINTESI



MODELLI / Models	
SINTESI 45 A	AF000181
SINTESI 45 F	AF000277

A : Versione aspirante / exhausting version
F : Versione filtrante / recirculating version KIT FILTRI TWIN E KIT BACK ASPIRATION INCLUSI / Twin filters Kit and Back Aspiration Kit included

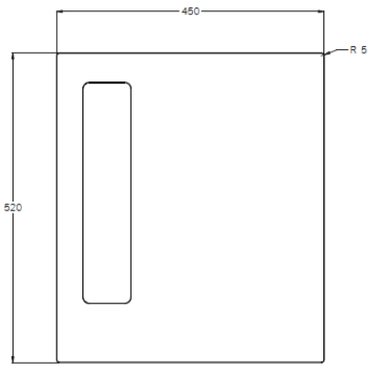

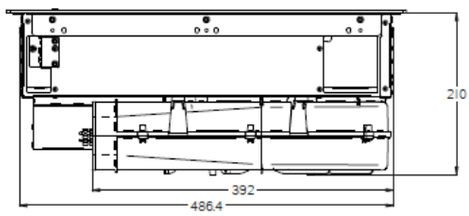

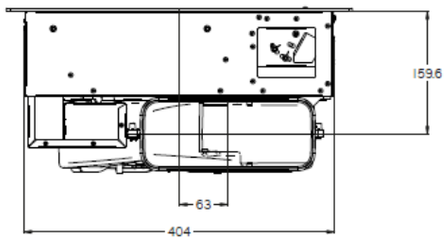

ASPIRAZIONE / Aspiration	
PORTATA IEC / Iec air flow	580 m³/h
LIVELLO SONORO / Noise level	45/70/73 dB(A)
COTTURA / Cooking	
ZONE COTTURA / Cooking zones	1 x 210x190 mm/2,1 kW (Booster 3 kW) 1 x 210x190 mm/1,6 kW (Booster 1,85 kW)
POTENZA MASSIMA / Max power	3,7 kW
LIMITATORE DI POTENZA / Power limiter	2 step, min. 2,4 kW max. 3,7 kW
INFORMAZIONI / info	
DIMENSIONI / Size	45x52 cm
COMANDO / Control	COMANDO TOUCH SLIDER, 4 ZONE DI COTTURA 9P+BOOSTER, ASPIRAZIONE A 5 VELOCITÀ (4+1 INTENSIVA) Slider touch control, 4 cooking zones 9P+booster, 5 aspiration speeds (4+1 intensive)
FORATURA / Cut out	45 cm: 408x490 cm
DIMENSIONI USCITA ARIA / Air outlet dimensions	222x89 mm
CARATTERISTICHE / Features	
ZERO-MOISTURE SYSTEM / Zero-Moisture System	
1 BRIDGE	

ACCESSORI / Accessories	
AFCF100017	KIT FILTRI TWIN / Twin filter kit
AFCFCARFH10	KIT FILTRO ODORI CERAMICI / Ceramic odour filters kit
AFFCARFPH6	KIT FILTRO ODORI CERAMICI / Ceramic odour filters kit
KRASP003	GRIGLIA USCITA ARIA H10/15 cm - PLASTICA Air exhausting grille H10/15 cm - Plastic
KRASP009	GRIGLIA USCITA ARIA H10/15 cm - INOX Air exhausting grille H10/15 cm - SST
KRASP010	GRIGLIA USCITA ARIA H10/15 cm - NERO Air exhausting grille H10/15 cm - Black
KRASP008	KIT INSTALLAZIONE BACK ASPIRATION Back Aspiration fitting Kit
KTOBH10	KIT INSTALLAZIONE ASPIRANTE/FILTRANTE - ZOCCOLO H10/15 CM Extracting/Recirculating fitting kit - plinth H10/15 cm
KTFOBH6	KIT INSTALLAZIONE FILTRANTE + GRIGLIA EVACUAZIONE ARIA - ZOCCOLO H6/8 CM / Recirculating fitting kit + air exhausting grille- plinth H6/8 cm
KRFH10	KIT USCITA FILTRANTE H10 CON FILTRI ODORI CERAMICI / H10 filtering outlet kit with ceramic odour filters
KTFOBH6F	KIT INSTALLAZIONE H6 CON FILTRO ODORI CERAMICO / H6 installation kit with ceramic odour filter
AFC4051033R	KIT RACCORDO SALVASPAZIO 90° 90° Space-Saving fitting kit



EASY 90 P



MODELLI / Models	
EASY 90 4Z 2B P	PC90077

INFORMAZIONI / Info	
COMANDO / Control	COMANDO TOUCH, 4 ZONE DI COTTURA, 9P+BOOSTER Touch control, 4 cooking zones, 9P+booster
ZONE COTTURA / Cooking zones	4 x 190x210 mm/2,1 kW (Booster 3 kW)
POTENZA MASSIMA / Max power	7,4 KW
LIMITATORE DI POTENZA / Power limiter	3 step, min.2,8 kW max.7,4 kW
DIMENSIONI / Size	90x40 cm
FORATURA / Cut out	87x37 cm

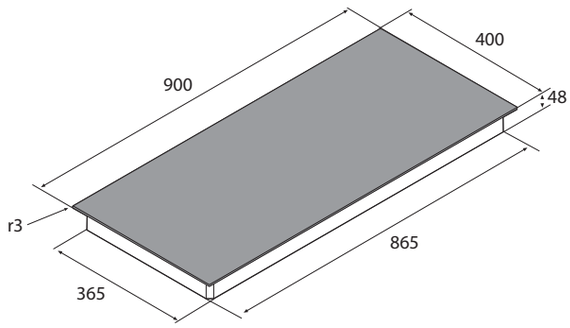



PRIMA 80 PETRA



MODELLI / Models	
PRIMA 80 PETRA	AF000171

INFORMAZIONI / Info	
COMANDO / Control	COMANDO TOUCH, 4 ZONE DI COTTURA, 9P+BOOSTER Touch control, 4 cooking zones, 9P+booster
ZONE COTTURA / Cooking zones	2 x Ø180 mm/1,5 kW (Booster 2 kW) 1 x Ø210 mm/1,5 kW (Booster 2 kW) 1 x Ø145 mm/1,2 kW (Booster 1,6 kW)
POTENZA MASSIMA / Max power	7,2 kW
LIMITATORE DI POTENZA / Power limiter	7 step, min.1 kW max.7,2 kW
DIMENSIONI / Size	78x52 cm
FORATURA / Cut out	75X49 cm

VERSIONE PETRA: FINITURA FULL MATTE / Petra version: full matte finish

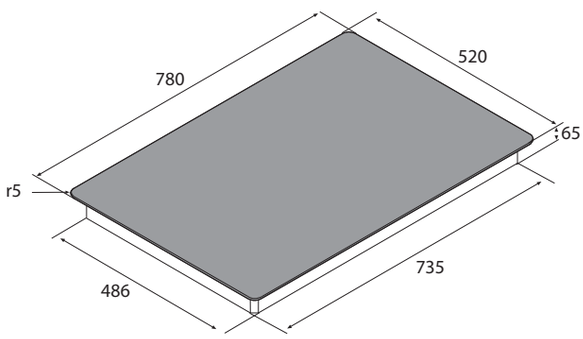

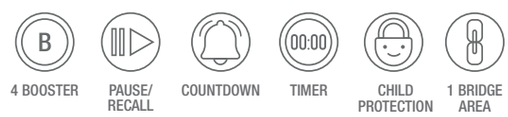

PRIMA 45-3Z



MODELLI / Models	
PRIMA 45 3Z	AF000157

INFORMAZIONI / Info	
COMANDO / Control	COMANDO TOUCH, 3 ZONE DI COTTURA, 9P+BOOSTER Touch control, 3 cooking zones, 9P+booster
ZONE COTTURA / Cooking zones	2 x Ø145 mm/1,2 kW (Booster 1,6 kW) 1 x Ø210 mm/1,5 kW (Booster 2 kW)
POTENZA MASSIMA / Max power	5,2 kW
DIMENSIONI / Size	59x52 cm
FORATURA / Cut out	47x41 cm



3 BOOSTER | PAUSE/ RECALL | COUNTDOWN | TIMER | CHILD PROTECTION

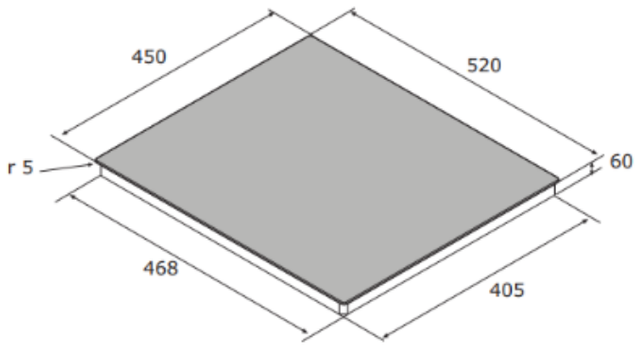



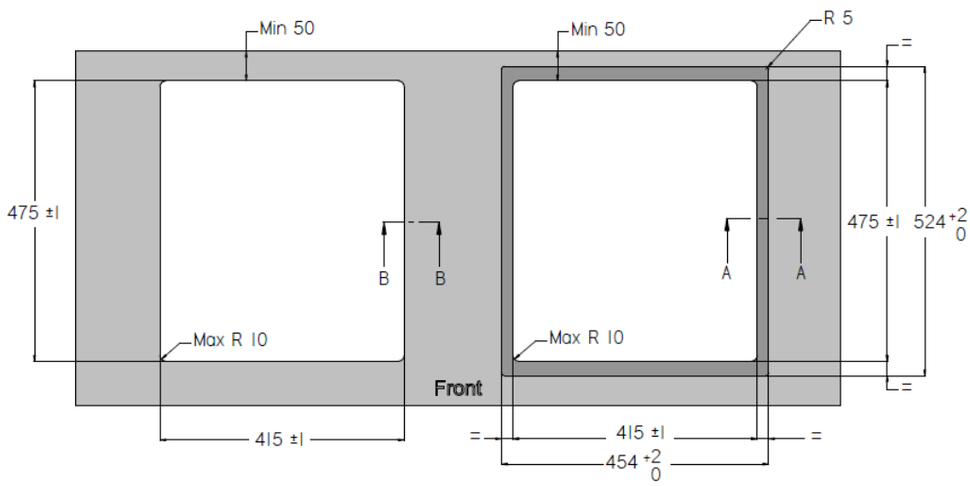

Installation standard

Installation flush top

PIANI COTTURA

OMEGA MATTE



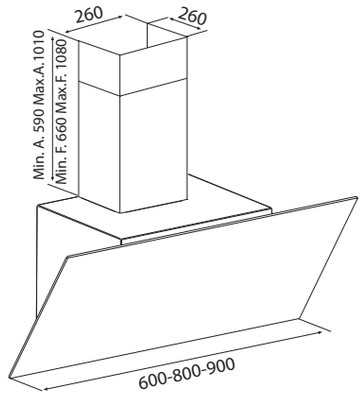

MODELLI / Models		
60 cm	OMEGA BM/A/60	AF000202
80 cm	OMEGA BM/A/80	AF000183
90 cm	OMEGA BM/A/90	AF000203

INFORMAZIONI / Info	
PORTATA IEC / Iec air flow	740 m³/h
LIVELLO SONORO / Noise level	51/65/70 dB(A)
ILLUMINAZIONE / Light	2x2,1 W led - 3500 K - 135 Lux
FINITURA / Finish	NERA Black
COMANDO / Control	COMANDO TOUCH A 4 VELOCITÀ (3+1 INTENSIVA) Touch control 4 speeds (3+1i)
DIMENSIONI / Size	60/80/90 cm
DIMENSIONI USCITA ARIA / Air outlet dimensions	Ø 150
DISTANZA MIN. DAL PIANO COTTURA / Min. distance from hob	ELECTRIC: 50 cm GAS: 65 cm

CARATTERISTICHE / Features
KIT CAMINI INCLUSO / Chimeys Kit included

ACCESSORI / Accessories	
AFFCAF129A60KL	60 cm - KIT FILTRO ODORI | Odour filter kit
AFFCAV60	80-90 cm - Kit filtro odori | Odour filter kit
AFCF100007	60 cm - KIT FILTRO ODORI LONG LIFE | Long life odour filter kit
AFFCAV60LL	80-90 cm - KIT FILTRO ODORI LONG LIFE | Long life odour filter kit
AFCONFTFILM800	KIT GRIGLIA ANTI INTRUSIONE / Anti-intrusion grille kit



ALPHA



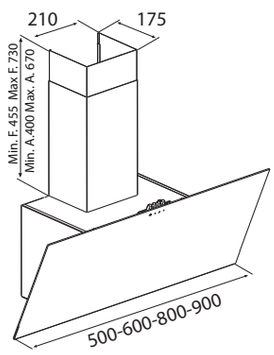

MODELLI / Models		
50 CM	ALPHA BL/A/50	CCAL5002
60 CM	ALPHA BL/A/60	CCAL6002
80 CM	ALPHA BL/A/80	CCAL8001
90 CM	ALPHA BL/A/90	CCAL9002

INFORMAZIONI / Info	
PORTATA IEC / Iec air flow	350 m³/h
LIVELLO SONORO / Noise level	43/62 dB(A)
ILLUMINAZIONE / Light	2x2,1W Led - 3500K - 443 Lux
FINITURA / Finish	NERA Black
COMANDO / Control	PULSANTIERA MECCANICA A 3 VELOCITÀ 3 speeds mechanical push button
DIMENSIONI / Size	50/60/80/90 cm
DIMENSIONI USCITA ARIA / Air outlet dimensions	Ø 125 mm
DISTANZA MIN. DAL PIANO COTTURA / Min. distance from hob	ELECTRIC: 50 cm GAS: 65 cm

CARATTERISTICHE / Features
KIT CAMINI INCLUSO / Chimeys Kit included

ACCESSORI / Accessories	
AFFCALN2CS	KIT FILTRO ODORI / Odour filter kit
KFALSBK	KIT GRIGLIA ANTI INTRUSIONE / Anti-intrusion grille kit



F300 75 NO DROP



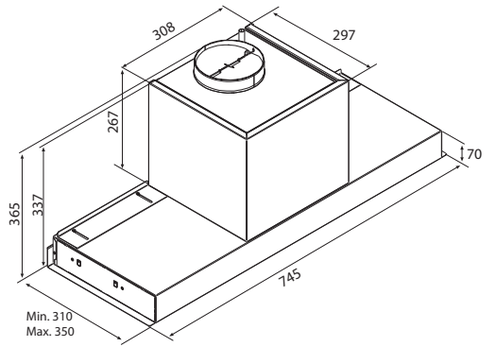

MODELLI / Models		
75 CM SST	F300 NO DROP IX/A/75	CCF300ND6501
75 CM BLACK	F300 NO DROP BL/A/75	CCF300ND6502

INFORMAZIONI / Info	
PORTATA IEC / Iec air flow	615 m^3/h
LIVELLO SONORO / Noise level	49/59/65 dB(A)
ILLUMINAZIONE / Light	60/90 cm: 2x2,1W Led - 3500K - 175 Lux 120 cm: 4x2,1W Led - 3500K - 309 Lux
FINITURA / Finish	ACCIAIO INOX O NERA / Stainless steel or black
COMANDO / Control	PULSANTIERA ELETTRONICA A 4 VELOCITÀ (3+1I) 4 speeds electronic push button (3+1i)
DIMENSIONI / Size	75 cm
DIMENSIONI USCITA ARIA / Air outlet dimensions	Ø 150 mm
DISTANZA MIN. DAL PIANO COTTURA / Min. distance from hob	ELECTRIC: 50 cm GAS: 50 cm

CARATTERISTICHE / Features
SISTEMA NO-DROP CON FILTRI BAFFLE IN ACCIAIO INOX / No-Drop system with stainless steel baffle filters
VELETTA IN VETRO ORIENTABILE CON PROTEZIONE DEL PENSILE Adjustable glass flap with cabinet protection

ACCESSORI / Accessories	
AFCFCAF16CS	KIT FILTRO ODORI / Odour filter kit
AFCFCAF16CSLL	KIT FILTRO ODORI LONG LIFE / Long Life odour filter kit
AFTLCP01R	TELECOMANDO / Remote Control
AFCONFTFILM800	KIT GRIGLIA ANTI INTRUSIONE / Anti-intrusion grille kit



F300 75



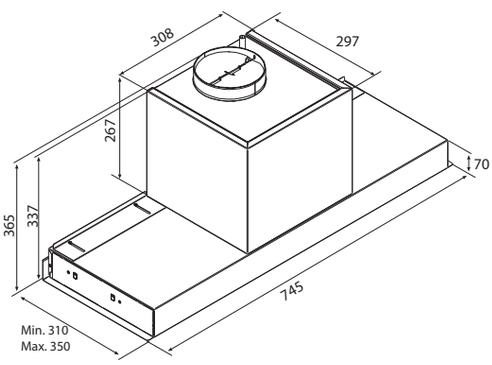

MODELLI / Models		
75 CM SST	F300 IX/A/75	CCF3006514
75 CM BLACK	F300 BL/A/75	CCF3006515

INFORMAZIONI / Info	
PORTATA IEC / Iec air flow	620 m^3/h
LIVELLO SONORO / Noise level	49/59/65 dB(A)
ILLUMINAZIONE / Light	60/90 cm: 2x2,1W Led - 3500K - 175 Lux 120 cm: 4x2,1W Led - 3500K - 309 Lux
FINITURA / Finish	ACCIAIO INOX O NERA / Stainless steel or black
COMANDO / Control	PULSANTIERA ELETTRONICA A 4 VELOCITÀ (3+1I) 4 speeds electronic push button (3+1i)
DIMENSIONI / Size	75 cm
DIMENSIONI USCITA ARIA / Air outlet dimensions	Ø 150 mm
DISTANZA MIN. DAL PIANO COTTURA / Min. distance from hob	ELECTRIC: 50 cm GAS: 50 cm

CARATTERISTICHE / Features
VELETTA IN VETRO ORIENTABILE CON PROTEZIONE DEL PENSILE Adjustable glass flap with cabinet protection

ACCESSORI / Accessories	
AFCFCAF16CS	KIT FILTRO ODORI / Odour filter kit
AFCFCAF16CSLL	KIT FILTRO ODORI LONG LIFE / Long Life odour filter kit
AFTLCP01R	TELECOMANDO / Remote Control
AFCONFTFILM800	KIT GRIGLIA ANTI INTRUSIONE / Anti-intrusion grille kit



INSIDE IN HP NO DROP



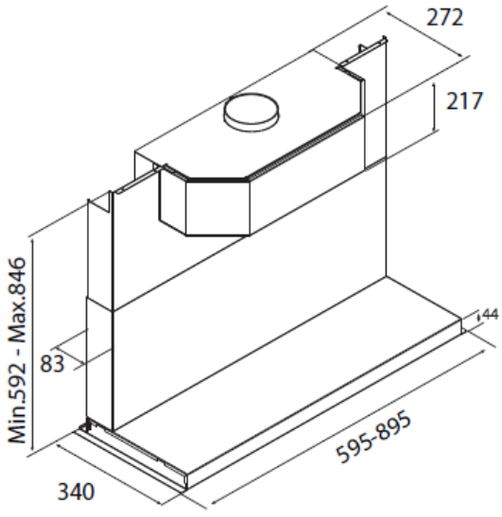

MODELLI / Models		
60 CM SST	INSIDE IN HP IX/A/60	AF000106
60 CM BLACK	INSIDE IN HP BL/A/60	AF000107
90 CM SST	INSIDE IN HP X/A/90	AF000084
90 CM BLACK	INSIDE IN HP BL/A/90	AF000105

INFORMAZIONI / Info	
PORTATA IEC / Iec air flow	660 m^3/h
LIVELLO SONORO / Noise level	46/65/67 dB(A)
ILLUMINAZIONE / Light	2x2,3W Strip Led - 4000K - 260 Lux
FINITURA / Finish	ACCIAIO INOX O NERA / Stainless steel or black
COMANDO / Control	PULSANTIERA ELETTRONICA A 4 VELOCITÀ (3+1l) 4 speeds electronic push button (3+1i)
DIMENSIONI / Size	60/90 cm
DIMENSIONI USCITA ARIA / Air outlet dimensions	Ø 150 mm
DISTANZA MIN. DAL PIANO COTTURA / Min. distance from hob	ELECTRIC: 50 cm GAS: 50 cm

CARATTERISTICHE / Features
MOTORE POSIZIONATO NELLA PARTE SUPERIORE DEL PENSILE, PER UNA MAGGIORE FRUIBILITÀ DELLO SPAZIO INTERNO Motor positioned in the upper part of the cabinet, for greater usability of the internal space
CANALE DI ASPIRAZIONE POSIZIONATO POSTERIORMENTE / Aspiration channel positioned at the back
FILTRO TWIN OPTIONAL: FILTRO GRASSI CON FILTRO ODORI RIGENERABILE INTEGRATO / Twin filter optional: grease filter with integrated regenerable odour filter

ACCESSORI / Accessories	
AFCF100002	KIT FILTRI TWIN / Twin filter kit
AFCONFTFILM800	KIT GRIGLIA ANTI INTRUSIONE / Anti-intrusion grille kit

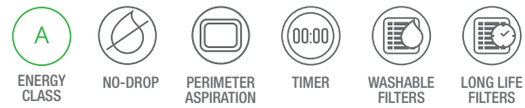

ENERGY CLASS · NO-DROP · PERIMETER ASPIRATION · TIMER · WASHABLE FILTERS · LONG LIFE FILTERS

AIRFORCE | BACCO 30

Cantinetta vino monozona • Installazione libera o sottopiano • Made in Italy



20 bottiglie
Capacità massima

5–20 °C
Temperatura

39 dB(A)
Rumorosità

Classe F
Efficienza energetica



CARATTERISTICHE PRINCIPALI

• Capacità di 20 bottiglie (60 litri), con una zona di temperatura regolabile da 5 a 20 °C.
• Porta reversibile con triplo vetro oscurato anti-UV e maniglia nera in alluminio.
• Sistema di raffreddamento con ventilazione interna dinamica e tecnologia No-Frost.
• Sistema antivibrazione e umidificatore per mantenere un’umidità relativa del 50–80%.
• 5 ripiani in legno certificato FSC®, illuminazione interna LED bianca.
• Comandi touch con display LED bianco (°C/°F); allarme temperatura elevata e porta aperta.
• Zoccolo ventilato e piedini regolabili per installazione libera o sottopiano.

DATI TECNICI

Codice prodotto	AF000275
EAN	8054757313175
Finitura	Total Black
Dimensioni (L × P × H)	295 × 575 × 820–883 mm
Consumo energetico annuo	98 kWh/anno
Alimentazione / potenza	220–240 V / 50 Hz • 90 W
Classe climatica	SN / N / ST
Peso netto / lordo	29 / 32 kg

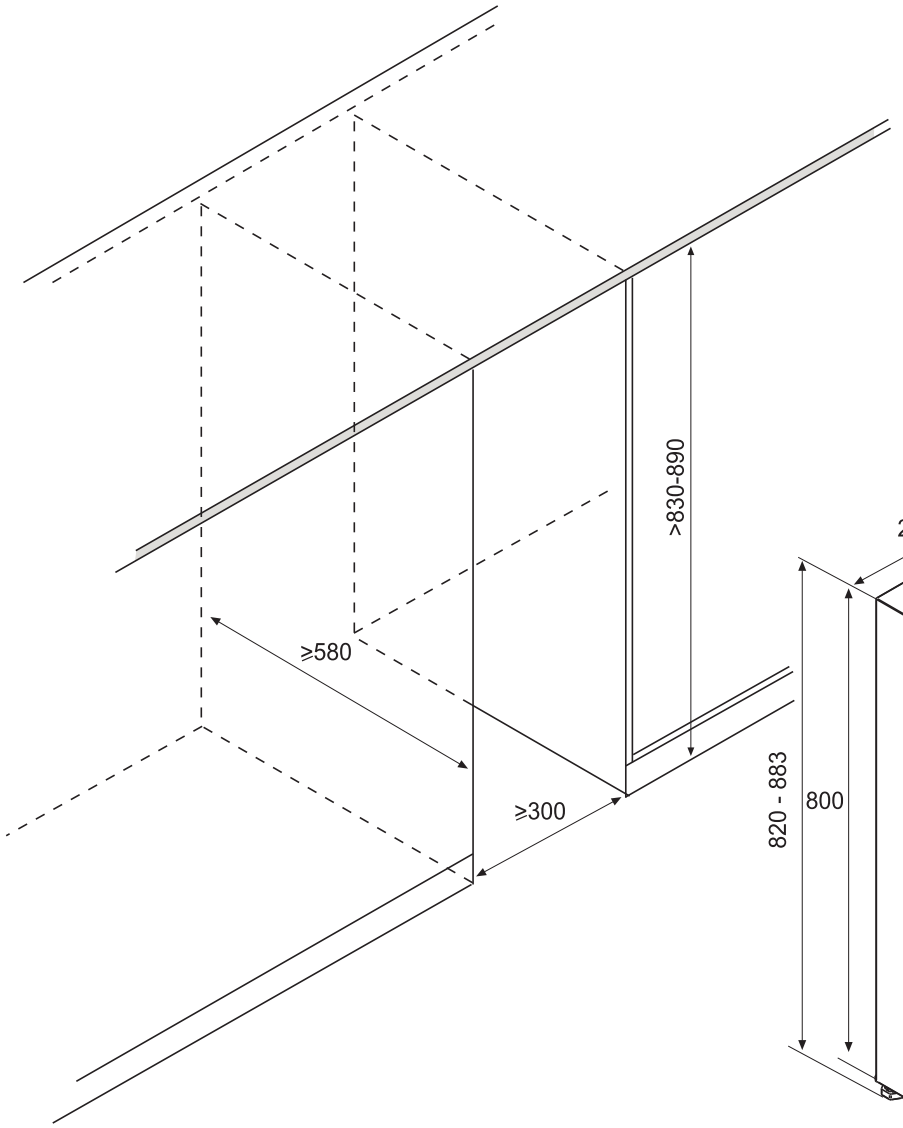
>830-890
≥580
≥300

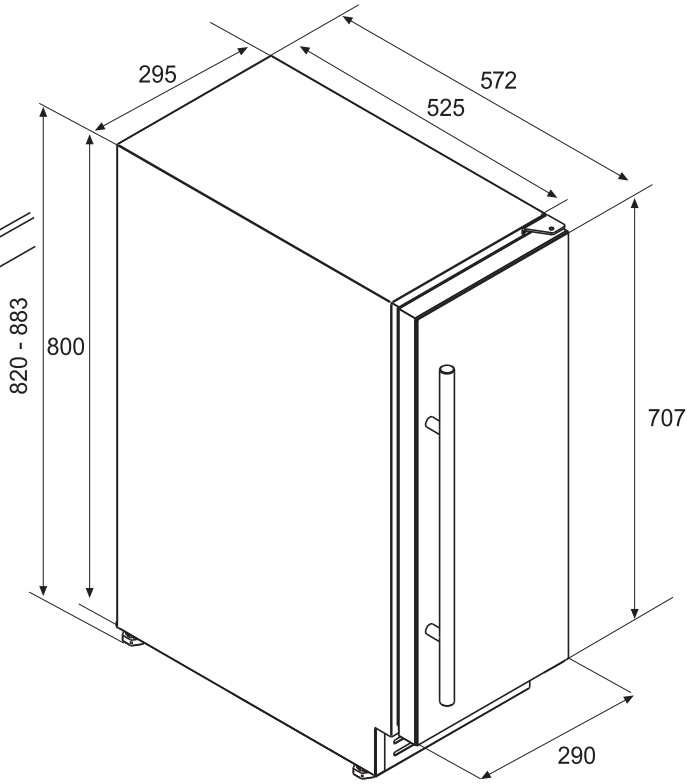
295
572
525
820 - 883
800
707
290

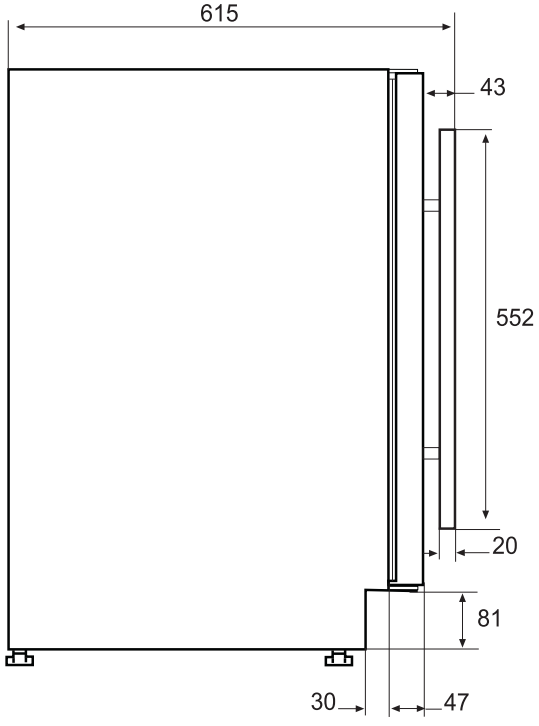
615
43
552
20
81
30
47

AIRFORCE | BACCO 60

Cantinetta vino a doppia zona • Installazione libera o sottopiano • Made in Italy



46 bottiglie	132 L	2 zone	41 dB(A)	G
CAPACITÀ	VOLUME	TEMPERATURA	RUMOROSITÀ	CLASSE ENERGETICA



CARATTERISTICHE PRINCIPALI

• Due zone indipendenti con funzione memoria: superiore 5–10 °C, inferiore 10–18 °C.
• Porta reversibile con triplo vetro oscurato anti-UV e maniglia in alluminio.
• Sistema antivibrazione; raffreddamento ventilato No-Frost con compressore R600a.
• Sistema di umidificazione per mantenere un’umidità relativa del 50–80%.
• 6 ripiani in legno certificato FSC® con guide telescopiche scorrevoli.
• Comandi touch con display LED bianco (°C/°F) e illuminazione interna LED bianca.
• Allarme sovratemperatura; zoccolo ventilato e piedini regolabili.

DATI TECNICI E DIMENSIONI

Codice prodotto	**AF000276**
Codice EAN	**8054757313182**
Dimensioni (L × P × H)	**595 × 595 × 820–883 mm**
Dimensioni imballo (L × P × H)	**670 × 670 × 885 mm**
Peso netto / lordo	**50 / 54 kg**
Consumo annuo	**143 kWh/anno**
Classe di rumorosità	**C (41 dB(A))**
Alimentazione / potenza	**220–240 V ~ 50 Hz / 90 W**
Classe climatica	**SN / N / ST / T**
Finitura	**Total Black**

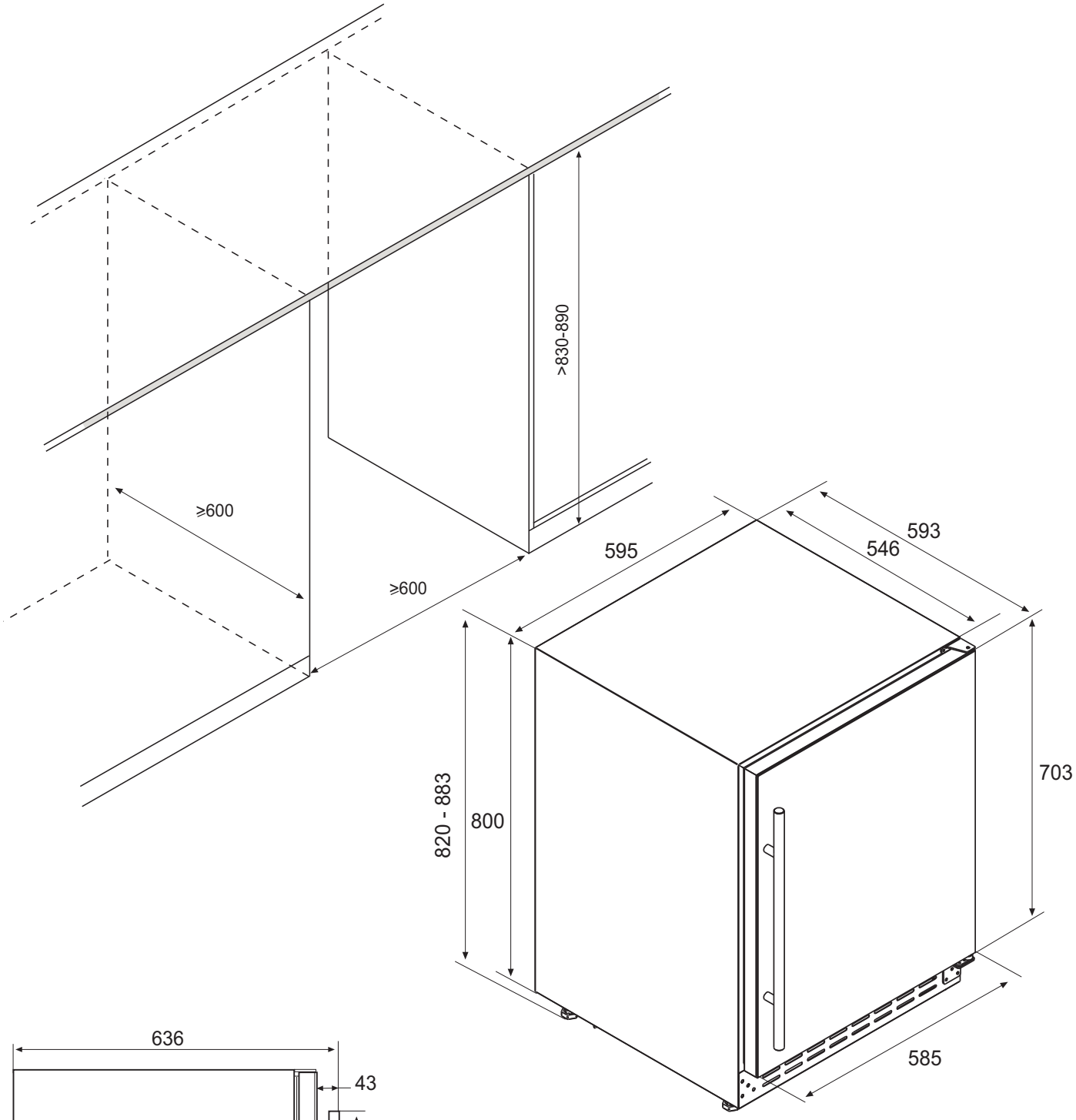
>830-890
≥600
≥600
595
593
546
820 - 883
800
703
585

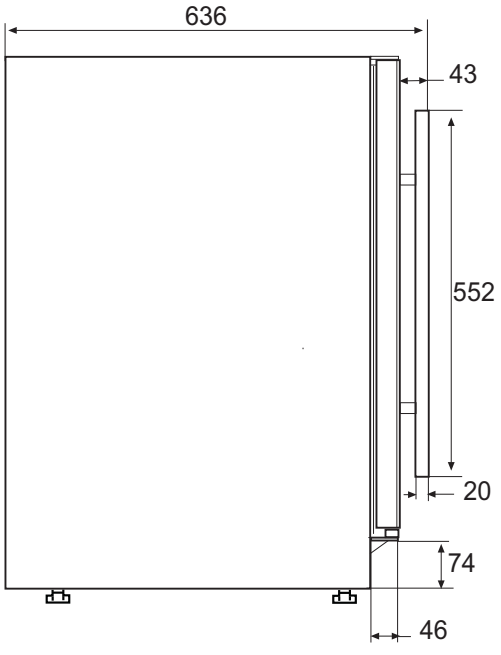
636
43
552
20
74
46