DUNAVOX

THE WINE COOLING EXPERT

garanzia 5 anni*

Listino tecnico e fotografico

Il vino non si beve soltanto, si ama, si osserva,
si gusta, si sorseggia e ... se ne parla

Edoardo VII

CANTINE DUNAVOX:
divine per vino

Nel giro di pochi anni, Dunavox è diventata protagonista nel mercato dei sistemi per la conservazione e servizio del vino. Le cantinette Dunavox sono uniche nella loro progettazione, nell'estetica e nella funzionalità.

La conservazione del vino, in particolar modo in un'abitazione senza interrato o in un appartamento, può rivelarsi problematica. Un frigorifero tradizionale non è lo strumento ideale per l'invecchiamento e la conservazione dei vini che richiedono temperatura e condizioni particolari. Anche una cantina con mura in cemento potrebbe non essere il luogo ideale dato i comuni ed elevati sbalzi di temperatura tra estate e inverno.

Una cantinetta Dunavox è la soluzione comoda ed efficace per conservare, invecchiare o per servire correttamente i vostri vini, sia in ambito domestico che professionale.

Dunavox offre una vasta gamma di cantine climatizzate che comprende modelli con capacità che variano dalle 9 alle 200 bottiglie, progettate per l'incasso o per posizionamento libero ad una, due o tre zone di temperatura che offrono le condizioni perfette per soddisfare anche le richieste dei collezionisti più esperti.

Le cantine Dunavox possono essere inserite in cucina o in soggiorno adattandosi facilmente ai vari stili di arredamento. Tutti i modelli sono dotati di un comodo display elettronico per regolare e controllare la temperatura, ripiani scorrevoli o ripiani inclinati, un grande vantaggio per la presentazione dei vini in ristoranti ed enoteche.

Dunavox è uno dei produttori più innovativi presenti nel mondo delle cantine climatizzate per la conservazione ed il servizio dei vini. Una chiara visione del mercato, una struttura organizzativa snella ed una potente rete di vendita ed assistenza contribuisce a fornire ai nostri clienti una vasta gamma di prodotti di alta qualità ed in continua evoluzione a prezzi molto competitivi.

Marchio pluripremiato di cantinette per il vino Dunavox è associato alle cantinette per la conservazione, l'invecchiamento e servizio dei vini per uso domestico.

GARANZIA

La Certezza di scegliere bene

2+1 anni

5 anni*

Siamo così convinti della qualità dei nostri prodotti che abbiamo deciso di offrire ai nostri clienti un anno in più oltre ai due anni di legge. Per attivare gratuitamente l'anno di garanzia supplementare sarà solamente necessario compilare con i dati del cliente l'apposito modulo presente nel sito **dunavox.it**.

* Su tutti i prodotti venduti dal 1° Gennaio 2022 e che verranno registrati sul sito DUNAVOX continueremo ad offrire il nostro anno di garanzia supplementare al quale aggiungeremo ulteriori 2 anni di garanzia sul compressore per offrire quindi un totale di **"5 anni di garanzia sul compressore"**.

CLASSE ENERGETICA

Conoscere per risparmiare

G classe

La Commissione Europea ha aggiornato direttive e regolamenti sull'etichettatura dei consumi energetici di alcune tipologie di elettrodomestici inclusi gli apparecchi refrigeranti e cantine per il vino. A partire dal 1° Marzo 2021 è stata adottata la nuova normativa che prevede un' etichetta energetica completamente rivista alla quale tutte le cantinette Dunavox sono già state adeguate.

L'etichetta energetica dell'UE ha dato ottima prova di sé sin dal 1995: l'85% dei consumatori europei la riconosce e se ne serve nelle decisioni d'acquisto.

Anche se inizialmente la maggior parte dei modelli si trovava nelle classi più basse (E,F,G), i nuovi modelli sono riusciti a salire la scala fino ad arrivare, oggi, alle classi più alte (A+++, A++, A+) e nessun prodotto era nelle classi più basse. Eppure questo risultato assai positivo paradossalmente ha reso difficile ai consumatori riconoscere i prodotti più efficienti.

Per agevolare la comprensione e il confronto tra i prodotti, l'UE ha deciso che le etichette energetiche contengano solo una scala da "A" a "G" con un processo di aggiornamento delle etichette precedenti. Tutti i prodotti Dunavox sono stati prontamente aggiornati e testati per ottenere la nuova etichetta energetica.

DISPLAY TOUCH

Facili da usare

I pulsanti touch, comodi e intuitivi, permettono di regolare la temperatura con un semplice tocco.

TEMPERATURA

1, 2 o 3 comunque sempre costanti

La temperatura influenza il gusto dei vostri vini così come le variazioni incontrollate. Le cantine Dunavox, garantiscono una precisa e costante temperatura di esercizio. A seconda del modello, è possibile impostare una, due o tre zone con temperature diverse. Quelle ad una temperatura sono adatte alla conservazione o al servizio di soli vini bianchi o solo rossi, mentre quelle a due o tre temperature sono ideali per mantenere nella stessa unità qualsiasi vino si desideri. Nel caso si voglia utilizzare una zona per la sola conservazione si imposterà una temperatura tra i 12°/14°C. Le temperature ideali per gustare tutte le caratteristiche dei vostri vini sono:

Rossi:
Rossi di grande struttura: 18°C
Rossi normali: 16/18°C
Rossi vivaci: 16°C

Rosati:
Rosati: 14/16°C

Bianchi:
Di grande struttura: 12/14°C
Bianchi normali: 10/12°C

Spumanti:
Spumanti: 8/12°C
Spumanti dolci: 8/10°C

Dolci:
Dolci e/o passiti: 12/14°C

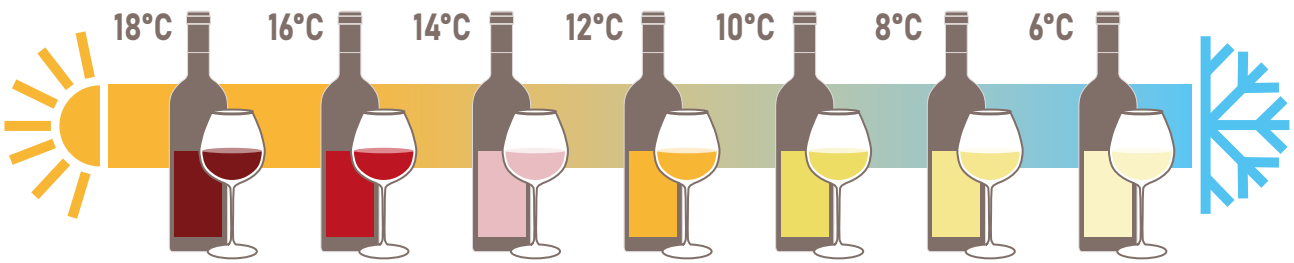

EBI

Easy Built In

Il sistema di ventilazione integrato **EBI** consente alle cantine Dunavox di essere inserite in qualsiasi arredamento in quanto la ventilazione tangenziale permette di eliminare tutte le griglie di aerazione o gli spazi sul retro della cantina.

PUSH TO OPEN TECHNOLOGY

Comodità intelligente

Tutte le cantine Dunavox predisposte con questa tecnologia sono senza maniglia, infatti basterà una leggera pressione nella parte superiore della porta per attivare un meccanismo elettromeccanico che la apre automaticamente. Inoltre la porta si richiude autonomamente entro pochi secondi di inutilizzo per garantire che le temperature siano mantenute il più costante possibile. (chiusura autonoma non presente nel mod. DAVG-18.46.TO)

PORTE PANNELLABILI

Integrata nella tua cucina

Le porte delle cantinette sono disponibili anche in versione pannellabile. Installando una cornice dello stesso colore e materiale della cucina, essa diventerà parte integrante della cucina stessa.

SOFT CLOSING

Riduce la fatica

Le ante montano il sistema “cerniera Hettich”, grazie al quale la chiusura avviene in modo semplice e delicato. Meccanismo affidabile e preciso dalla grande portata di peso.

ILLUMINAZIONE A LED

Monocolore o “illuminazione a Led Tricolor”

Tutte le cantine Dunavox sono dotate di illuminazione interna a LED che non emette calore e raggi ultravioletti. In alcuni modelli è presente l’illuminazione a LED “Tricolor” nelle quali è possibile scegliere tra tre diversi colori (bianco, azzurro ed ambra).

RIPIANI INTERNI

Qualità e versatilità

La maggior parte delle cantine Dunavox sono dotate di ripiani a doghe in legno massello. Tutti i ripiani in legno sono estraibili e removibili in modo da ottenere uno spazio più ampio per contenere eventuali bottiglie grandi come le magnum o bottiglie con forme non convenzionali. La capacità massima è espressa in bottiglie di tipo “Bordolese Standard” e varia a seconda del formato bottiglia che verrà inserito.

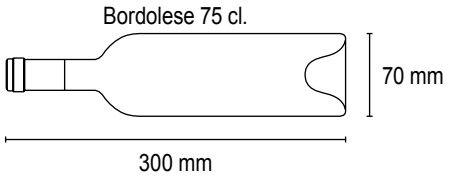

LINEA**GRANDE**

Inserimento o Posizionamento Libero

LINEA**GRANDE** Inserimento o Posizionamento Libero **DX-194.490** 01

DX-194.490BK

Porta vetrata “full glass” nera e maniglia nera

DX-194.490SSK

Porta vetrata con cornice inox e maniglia inox

Cantinetta Monotemperatura

- capacità **183 bottiglie** bordolesi 75 cl.
- filtro anti raggi ultravioletti
- display digitale con touchpad
- filtro ai carboni attivi
- 1 temperatura regolabile tra **5 e 20°C**
- ripiani in legno scorrevoli e removibili
- illuminazione a LED
- cerniera porta a destra reversibile
- serratura con chiave
- autoventilazione dallo zoccolo
- funzionamento a compressore
- consumo 179 kWh/anno – classe G
- peso 108 kg.

schema per l’inserimento a pag. 38

h 1835
l 655
p 680

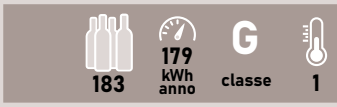

LINEA**GRANDE** Inserimento o Posizionamento Libero **DX-181.490** 02

DX-181.490DBK

Porta vetrata “full glass” nera e maniglia nera

DX-181.490SDSK

Porta vetrata con cornice inox e maniglia inox

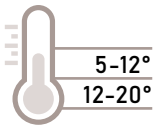

Cantinetta 2 Temperature

- capacità **181 bottiglie** bordolesi 75 cl.
- filtro anti raggi ultravioletti
- display digitale con touchpad
- filtro ai carboni attivi
- 2 temperature per vini bianchi e rossi
- zona superiore regolabile tra **5 e 12°C**
- zona inferiore regolabile tra **12 e 20°C**
- differenza max temp. tra le 2 zone 8°C
- ripiani in legno scorrevoli e removibili
- illuminazione a LED
- cerniera porta a destra reversibile
- serratura con chiave
- autoventilazione dallo zoccolo
- funzionamento a compressore
- consumo 197 kWh/anno – classe G
- peso 108 kg.

schema per l’inserimento a pag. 38

h 1835
l 655
p 680

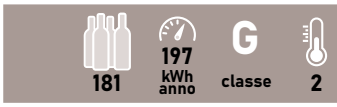

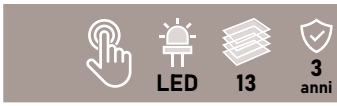

LINEA**GRANDE** Inserimento o Posizionamento Libero **DX-166.428** 03

DX-166.428DBK

Porta vetrata “full glass” nera e maniglia a tasca

DX-166.428SDSK

Porta vetrata con cornice inox e maniglia inox

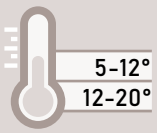

Cantinetta 2 Temperature

- capacità **164 bottiglie** bordolesi 75 cl.
- filtro anti raggi ultravioletti
- display digitale con touchpad
- filtro ai carboni attivi
- 2 temperature per vini bianchi e rossi
- zona superiore regolabile tra **5 e 12°C**
- zona inferiore regolabile tra **12 e 20°C**
- differenza max temp. tra le 2 zone 8°C
- ripiani in legno scorrevoli e removibili
- illuminazione a LED
- cerniera porta a destra reversibile
- serratura con chiave
- autoventilazione dallo zoccolo
- funzionamento a compressore
- consumo 192 kWh/anno – classe G
- peso 100 kg

schema per l’inserimento a pag. 38

h 1770
l 595
p 680

164 | 192 kWh anno | G classe | 2

LED | 13 | 3 anni

LINEA**GRANDE** Inserimento o Posizionamento Libero **DX-143.468** 04

DX-143.468B

Porta vetrata “full glass” nera e maniglia nera

DX-143.468SS

Porta vetrata con cornice inox e maniglia inox

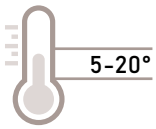

Cantinetta Monotemperatura

- capacità **143 bottiglie** bordolesi 75 cl.
- filtro anti raggi ultravioletti
- display digitale con touchpad
- filtro ai carboni attivi
- 1 temperatura regolabile tra **5 e 20°C**
- ripiani da presentazione in griglia scorrevoli
- illuminazione a LED
- cerniera porta a destra reversibile
- serratura con chiave
- autoventilazione dallo zoccolo
- funzionamento a compressore
- consumo 162 kWh/anno – classe G
- peso 108 kg

schema per l’inserimento a pag. 38

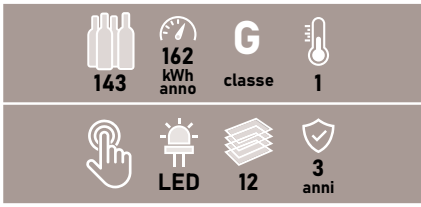

LINEA**GRANDE** Inserimento o Posizionamento Libero **DX-123.338** 05

DX-123.338DB

Porta vetrata “full glass” nera e maniglia inox

DX-123.338DSS

Porta vetrata con cornice inox e maniglia inox

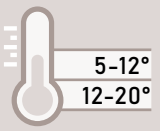

maniglia nera a richiesta

Cantinetta 2 Temperature

- capacità **123 bottiglie** bordolesi 75 cl.
- filtro anti raggi ultravioletti
- display digitale con touchpad
- filtro ai carboni attivi
- 2 temperature per vini bianchi e rossi
- zona superiore regolabile tra **5 e 12°C**
- zona inferiore regolabile tra **12 e 20°C**
- differenza max temp. tra le 2 zone 8°C
- ripiani in legno scorrevoli e removibili
- illuminazione a LED tricolor
- cerniera porta a destra reversibile
- autoventilazione dallo zoccolo
- funzionamento a compressore
- consumo 169 kWh/anno – classe G
- peso 108 kg

schema per l’inserimento a pag. 38

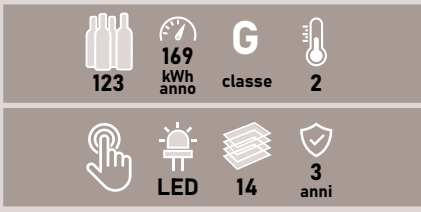

LINEA**GRANDE** Inserimento o Posizionamento Libero **DX-94.270** 06

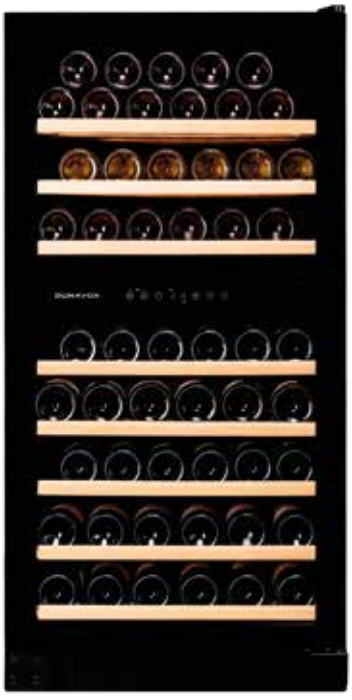

DX-94.270DBK

Porta vetrata “full glass” nera e maniglia a tasca

DX-94.270SDSK

Porta vetrata con cornice inox e maniglia inox

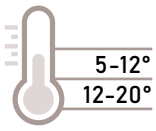

Cantinetta 2 Temperature

- capacità **94 bottiglie** bordolesi 75 cl.
- filtro anti raggi ultravioletti
- display digitale con touchpad
- filtro ai carboni attivi
- 2 temperature per vini bianchi e rossi
- zona superiore regolabile tra **5 e 12°C**
- zona inferiore regolabile tra **12 e 20°C**
- differenza max temp. tra le 2 zone 8°C
- ripiani in legno scorrevoli e removibili
- illuminazione a LED
- cerniera porta a destra reversibile
- serratura con chiave
- autoventilazione dallo zoccolo
- funzionamento a compressore
- consumo 176 kWh/anno – classe G
- peso 72 kg

schema per l’inserimento a pag. 38

h 1215
l 595
p 680

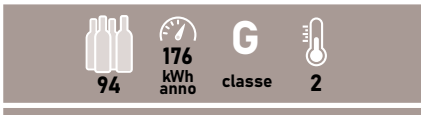

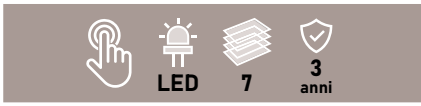

LINEA**GRANDE** Inserimento o Posizionamento Libero **DX-70.258** 07

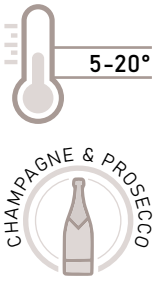

Cantinetta Monotemperatura

- capacità **70 bottiglie** bordolesi 75 cl.
- filtro anti raggi ultravioletti
- display digitale con touchpad
- filtro ai carboni attivi
- 1 temperatura regolabile tra **5 e 20°C**
- ripiani da presentazione in griglia scorrevoli
- illuminazione a LED
- cerniera porta a destra reversibile
- serratura con chiave
- autoventilazione dallo zoccolo
- funzionamento a compressore
- consumo 111 kWh/anno – classe F
- peso 72 kg

schema per l'inserimento a pag. 38

maniglia nera a richiesta

h 1215
l 595
p 680

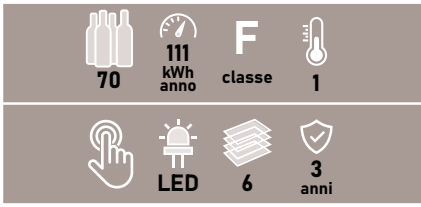

DX-70.258DB

Porta vetrata "full glass" nera e maniglia inox

DX-70.258DSS

Porta vetrata con cornice inox e maniglia inox

LINEA**GRANDE** Inserimento o Posizionamento Libero **DX-58.258** 08

Cantinetta 2 Temperature

- capacità **58 bottiglie** bordolesi 75 cl.
- filtro anti raggi ultravioletti
- display digitale con touchpad
- filtro ai carboni attivi
- 2 temperature per vini bianchi e rossi
- zona superiore regolabile tra **5 e 12°C**
- zona inferiore regolabile tra **12 e 20°C**
- differenza max temp. tra le 2 zone 8°C
- ripiani da presentazione in griglia scorrevoli
- illuminazione a LED
- cerniera porta a destra reversibile
- autoventilazione dallo zoccolo
- funzionamento a compressore
- consumo 149 kWh/anno – classe G
- peso 72 kg

schema per l'inserimento a pag. 38

maniglia nera a richiesta

h 1215
l 595
p 680

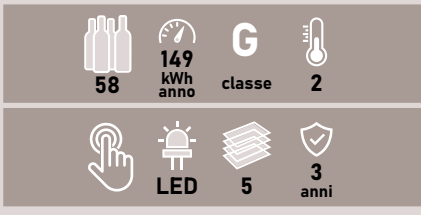

DX-58.258DB

Porta vetrata "full glass" nera e maniglia inox

DX-58.258DSS

Porta vetrata con cornice inox e maniglia inox

LINEA**FLOW**

Sottopiano o Posizionamento Libero

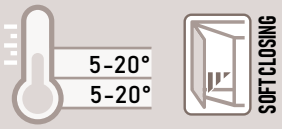

Cantinetta 2 temperature

- capacità **45 bottiglie** bordolesi 75 cl.
- apertura porta tramite meccanismo motorizzato **"push to open"**
- display digitale con touchpad
- filtro raggi UV
- 2 temperature per vini bianchi e rossi
- zona superiore regolabile tra **5 e 20°C**
- zona inferiore regolabile tra **5 e 20°C**
- la temperatura impostata nella zona superiore deve essere più bassa rispetto a quella nella zona inferiore
- differenza max temp. tra le 2 zone 8°C
- ripiani in legno estraibili
- illuminazione a LED Tricolor
- cerniera porta a destra reversibile
- autoventilazione dallo zoccolo rientrato per sovrapposizione zoccolo cucina
- funzionamento a compressore
- consumo 115 kWh/anno – classe F
- peso 52 kg.

schema per l'inserimento a pag. 38

DAUF-45.125DB.TO

Porta vetrata "full glass" nera, apertura automatica a libro "push to open"

DAUF-45.125DSS.TO

Porta vetrata con cornice inox, apertura automatica a libro "push to open"

DAUF-45.125DOP.TO

Porta vetrata con cornice personalizzabile, apertura automatica a libro "push to open"

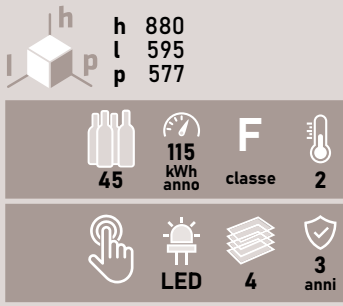

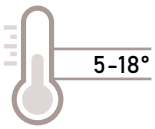

Cantinetta Monotemperatura

- capacità **46 bottiglie** bordolesi 75 cl.
- display digitale con touchpad
- filtro ai carboni attivi
- 1 temperatura regolabile tra **5 e 18°C**
- filtro raggi UV
- ripiani in legno su guide telescopiche estraibili e removibili
- illuminazione a LED Tricolor
- cerniera porta a destra reversibile
- autoventilazione dallo zoccolo rientrato per sovrapposizione zoccolo cucina
- funzionamento a compressore
- consumo 130 kWh/anno – classe G
- peso 49 kg

schema per l'inserimento a pag. 38

DAUF-46.138B

Porta vetrata "full glass" nera, cassa nera. 2 maniglie in dotazione (nera+inox)

DAUF-46.138SS

Porta vetrata con cornice inox, cassa nera e maniglia inox

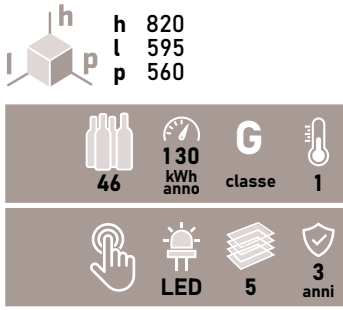

LINEA**FLOW** Sottopiano o Posizionamento Libero **DAUF-39.121** 11

5-10°
10-18°

Cantinetta 2 temperature

- capacità **39 bottiglie** bordolesi 75 cl.
- display digitale con touchpad
- filtro ai carboni attivi
- filtro raggi UV
- 2 temperature per vini bianchi e rossi
- zona superiore regolabile tra **5 e 10°C**
- zona inferiore regolabile tra **10 e 18°C**
- differenza max temp. tra le 2 zone 8°C
- ripiani in legno su guide telescopiche estraibili e removibili
- illuminazione a LED Tricolor
- cerniera porta a destra reversibile
- autoventilazione dallo zoccolo rientrato per sovrapposizione zoccolo cucina
- funzionamento a compressore
- consumo 103 kWh/anno – classe F
- peso 50 kg

schema per l'inserimento a pag. 38

DAUF-39.121DB

Porta vetrata "full glass" nera. 2 maniglie in dotazione (nera+inox)

DAUF-39.121DSS

Porta vetrata con cornice inox e maniglia inox

h 822
l 595
p 560

39 | 103 kWh anno | F classe | 2

LED | 4 | 3 anni

5-20°
5-20°

DAUF-38.100DB.TO

Porta vetrata “full glass” nera, apertura automatica a libro “push to open”

DAUF-38.100DSS.TO

Porta vetrata con cornice inox, apertura automatica a libro “push to open”

DAUF-38.100DOP.TO

Porta vetrata con cornice personalizzabile, apertura automatica a libro “push to open”

Cantinetta 2 temperature

- capacità **38 bottiglie** bordolesi 75 cl.
- apertura porta tramite meccanismo motorizzato "push to open"
- display digitale con touchpad
- 2 temperature per vini bianchi e rossi
- zona superiore regolabile tra **5 e 20°C**
- zona inferiore regolabile tra **5 e 20°C**
- la temperatura impostata nella zona superiore deve essere più bassa rispetto a quella nella zona inferiore
- differenza max temp. tra le 2 zone 8°C
- filtro raggi UV
- ripiani in legno estraibili e removibili
- illuminazione a LED tricolor
- cerniera porta a destra reversibile
- autoventilazione dallo zoccolo rientrato per sovrapposizione zoccolo cucina
- funzionamento a compressore
- consumo 141 kWh/anno – classe G
- peso 45 kg.

schema per l’inserimento a pag. 39

h 822
l 495
p 575

38 | 141 kWh anno | G classe | 2

LED | 5 | 3 anni

5-20°
5-20°

maniglia nera a richiesta

DAUF-38.100DB

Porta vetrata “full glass” nera e maniglia inox

DAUF-38.100DSS

Porta vetrata con cornice inox e maniglia inox

Cantinetta 2 temperature

- capacità **38 bottiglie** bordolesi 75 cl.
- display digitale con touchpad
- filtro raggi UV
- 2 temperature per vini bianchi e rossi
- zona superiore regolabile tra **5 e 20°C**
- zona inferiore regolabile tra **5 e 20°C**
- la temperatura impostata nella zona superiore deve essere più bassa rispetto a quella nella zona inferiore
- differenza max temp. tra le 2 zone 8°C
- ripiani in legno estraibili e removibili
- illuminazione a LED Tricolor
- cerniera porta a destra reversibile
- autoventilazione dallo zoccolo rientrato per sovrapposizione zoccolo cucina
- funzionamento a compressore
- consumo 141 kWh/anno – classe G
- peso 41 kg.

schema per l’inserimento a pag. 39

h 822
l 495
p 575

38 | 141 kWh anno | G classe | 2

LED | 5 | 3 anni

LINEA**FLOW** Sottopiano o Posizionamento Libero **DAUF-32.78** 14

10-18°
5-10°

DAUF-32.78DB

Porta vetrata “full glass” nera. 2 maniglie in dotazione (nera+inox)

DAUF-32.78DSS

Porta vetrata con cornice inox e maniglia inox

Cantinetta 2 temperature

- capacità **32 bottiglie** bordolesi 75 cl.
- display digitale con touchpad
- filtro ai carboni attivi
- filtro raggi UV
- 2 temperature per vini bianchi e rossi
- zona superiore regolabile tra **10 e 18°C**
- zona inferiore regolabile tra **5 e 10°C**
- differenza max temp. tra le 2 zone 8°C
- ripiani in legno su guide telescopiche estraibili e removibili
- illuminazione a LED Tricolor
- cerniera porta a destra reversibile
- autoventilazione dallo zoccolo rientrato per sovrapposizione zoccolo cucina
- funzionamento a compressore
- consumo 125 kWh/anno – classe G
- peso 31 kg.

schema per l’inserimento a pag. 39

h 820
l 380
p 563

32 | 125 kWh anno | G classe | 2

LED | 4 | 3 anni

LINEA**FLOW** Sottopiano o Posizionamento Libero **DAUF-32.83** 15

5-18°

DAUF-32.83B

Porta vetrata “full glass” nera. 2 maniglie in dotazione (nera+inox)

DAUF-32.83SS

Porta vetrata con cornice inox e maniglia inox

Cantinetta Monotemperatura

- capacità **32 bottiglie** bordolesi 75 cl.
- display digitale con touchpad
- filtro ai carboni attivi
- filtro raggi UV
- 1 temperatura regolabile tra **5 e 18°C**
- ripiani in legno su guide telescopiche estraibili e removibili
- illuminazione a LED Tricolor
- cerniera porta a destra reversibile
- autoventilazione dallo zoccolo rientrato per sovrapposizione zoccolo cucina
- funzionamento a compressore
- consumo 100 kWh/anno – classe F
- peso 31 kg.

schema per l’inserimento a pag. 39

h 820
l 380
p 563

32 | 100 kWh anno | F classe | 1

LED | 5 | 3 anni

DAUF-17.58DB

Porta vetrata “full glass” nera, cassa nera e maniglia inox

DAUF-17.58DSS

Porta vetrata con cornice inox, cassa nera e maniglia inox

maniglia nera a richiesta

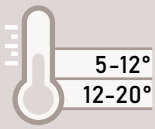

Cantinetta 2 temperature

- capacità **17 bottiglie** bordolesi 75 cl.
- display digitale con touchpad
- 2 temperature per vini bianchi e rossi
- zona superiore regolabile tra **5 e 12°C**
- zona inferiore regolabile tra **12 e 20°C**
- differenza max temp. tra le 2 zone 8°C
- filtro raggi UV
- ripiani in legno estraibili e removibili
- illuminazione a LED
- cerniera porta a destra reversibile
- autoventilazione dallo zoccolo rientrato per sovrapposizione zoccolo cucina
- funzionamento a compressore
- consumo 135 kWh/anno – classe G
- peso 31 kg

schema per l’inserimento a pag. 39

h 813
l 295
p 570

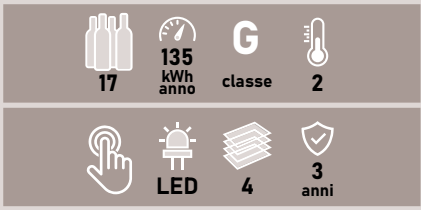

LINEA**FLOW** Sottopiano o Posizionamento Libero **DAUF-19.58** 17

5-20°

Cantinetta Monotemperatura

- capacità **19 bottiglie** bordolesi 75 cl.
- display digitale con touchpad
- 1 temperatura regolabile tra **5 e 20°C**
- filtro raggi UV
- ripiani in legno estraibili e removibili
- illuminazione a LED
- cerniera porta a destra reversibile
- autoventilazione dallo zoccolo rientrato per sovrapposizione zoccolo cucina
- funzionamento a compressore
- consumo 118 kWh/anno – classe G
- peso 29 kg.

schema per l'inserimento a pag. 39

maniglia nera a richiesta

h 813
l 295
p 570

19 | 118 kWh anno | G classe | 1

LED | 5 | 3 anni

DAUF-19.58B

Porta vetrata "full glass" nera, cassa nera e maniglia inox

DAUF-19.58SS

Porta vetrata con cornice inox, cassa nera e maniglia inox

Cantinetta Monotemperatura

- capacità **40 bottiglie** bordolesi 75 cl.
- display digitale con touchpad
- filtro ai carboni attivi
- filtro raggi UV
- 1 temperatura regolabile tra **5 e 20°C**
- ripiani da presentazione in griglia scorrevoli
- illuminazione a LED Tricolor
- cerniera porta a destra reversibile
- autoventilazione dallo zoccolo rientrato per sovrapposizione zoccolo cucina
- funzionamento a compressore
- consumo 83 kWh/anno – classe E
- peso 43 kg.

schema per l'inserimento a pag. 39

DAUF-40.138B

Porta vetrata "full glass" nera e maniglia inox

DAUF-40.138SS

Porta vetrata con cornice inox e maniglia inox

maniglia nera a richiesta

h 813
l 595
p 570

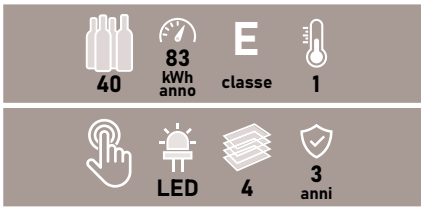

LINEA**FLOW**

Sottopiano

LINEA**FLOW** Sottopiano **DAUF-9.22** 19

DAUF-9.22B

Porta vetrata “full glass” nera e maniglia inox

DAUF-9.22SS

Porta vetrata con cornice inox e maniglia inox

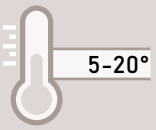

maniglia nera a richiesta

Cantinetta Monotemperatura Sottopiano

- capacità **9 bottiglie** bordolesi 75 cl.
- display digitale con touchpad
- 1 temperatura regolabile tra **5 e 20°C**
- ripiani fissi
- illuminazione a LED
- filtro raggi UV
- cerniera porta a destra reversibile
- autoventilazione dallo zoccolo
- funzionamento a compressore
- consumo 144 kWh/anno – classe G
- peso 20 kg.

NB. non è possibile l’inserimento di bottiglie con diametro superiore a 81mm.

schema per l’inserimento a pag. 39

h 824
l 150
p 525

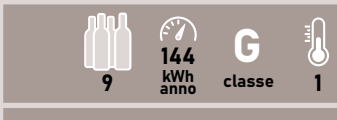

LINEA**GLANCE - SOUL**

LINEA**GLANCE** **PUSH**OPEN — DAVG-114.288.TO — 20

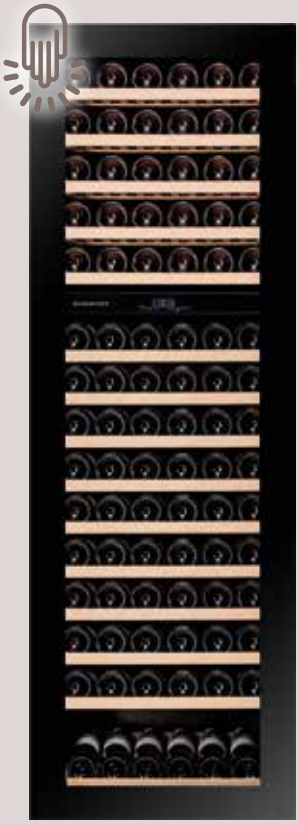

5-20°
5-20°

EBI
AUTOVENTILATA

SOFT CLOSING

Cantinetta 2 temperature da incasso

- apertura porta tramite meccanismo motorizzato **"push to open"**
- porta vetrata con triplo vetro e filtro raggi UV
- capacità **114 bottiglie** bordolesi 75 cl.
- display digitale con touchpad
- autoventilazione integrata
- 2 temperature per vini bianchi e rossi
- zona superiore regolabile tra **5 e 20°C**
- zona inferiore regolabile tra **5 e 20°C**
- la temperatura impostata nella zona superiore deve essere più bassa rispetto a quella nella zona inferiore
- differenza massima tra le zone 8°C
- installazione solo ad incasso
- ripiani in legno estraibili e removibili
- illuminazione a LED Tricolor
- cerniera porta a destra reversibile
- funzionamento a compressore
- consumo 184 kWh/anno – classe G
- peso 93 kg

schema per l'inserimento a pag. 40

h 1784
l 592
p 559

114 | 184 kWh anno | G classe | 2 | LED | 14 | 3 anni

DAVG-114.288DB.TO
Porta vetrata "full glass" nera, apertura automatica a libro "push to open"

DAVG-114.288DSS.TO
Porta vetrata con cornice inox, apertura automatica a libro "push to open"

DAVG-114.288DOP.TO
Porta vetrata con cornice personalizzabile, apertura automatica a libro "push to open"

LINEA**SOUL** — DX-89.246 — 21

5-18°
5-10°
10-18°

Cantinetta 3 temperature da incasso

- capacità **89 bottiglie** bordolesi 75 cl.
- filtro anti raggi ultravioletti
- display digitale con touchpad
- 3 temperature bianchi/rossi/stoccaggio
- zona superiore regolabile tra **5 e 18°C**
- zona centrale regolabile tra **5 e 10°C**
- zona inferiore regolabile tra **10 e 18°C**
- differenza massima tra le zone 8°C
- installazione solo ad incasso
- ripiani in legno estraibili e removibili
- illuminazione a LED
- cerniera porta a destra reversibile
- consumo 162 kWh/anno – classe G
- peso 100 kg

schema per l'inserimento a pag. 40

h 1788
l 587
p 557

89 | 162 kWh anno | G classe | 3 | LED | 10 | 3 anni

DX-89.246TB
Porta vetrata "full glass" nera e maniglia nera

DX-89.246TSS
Porta vetrata con cornice inox e maniglia inox

LINEA**GLANCE** **PUSH**OPEN **DAVG-72.185.TO** 22

5-20°
5-20°

EBI AUTOVENTILATA

SOFT CLOSING

DAVG-72.185DB.TO

Porta vetrata “full glass” nera, apertura automatica a libro “push to open”

DAVG-72.185DSS.TO

Porta vetrata con cornice inox, apertura automatica a libro “push to open”

DAVG-72.185DOP.TO

Porta vetrata con cornice personalizzabile, apertura automatica a libro “push to open”

Cantinetta 2 temperature da incasso

- apertura porta tramite meccanismo motorizzato **“push to open“**
- porta vetrata con triplo vetro e filtro raggi UV
- capacità **72 bottiglie** bordolesi 75 cl.
- display digitale con touchpad
- autoventilazione integrata
- 2 temperature per vini bianchi e rossi
- zona superiore regolabile tra **5-20°C**
- zona inferiore regolabile tra **5-20°C**
- la temperatura impostata nella zona superiore deve essere più bassa rispetto a quella nella zona inferiore
- differenza max. tra le zone 8°C
- installazione solo ad incasso
- ripiani in legno estraibili e removibili
- illuminazione a LED Tricolor
- cerniera porta a destra reversibile
- funzionamento a compressore
- consumo 146 kWh/anno – classe G
- peso 68 kg

schema per l’inserimento a pag. 40

h 1234
l 592
p 559

72 | 146 kWh anno | G classe | 2 | LED | 8 | 3 anni

LINEA**SOUL** **DAVS-72.185** 23

5-20°
5-20°

EBI AUTOVENTILATA

DAVS-72.185DB

Porta vetrata “full glass” nera e maniglia inox

DAVS-72.185DSS

Porta vetrata con cornice inox e maniglia inox

maniglia nera a richiesta

Cantinetta 2 temperature da incasso

- capacità **72 bottiglie** bordolesi 75 cl.
- porta vetrata con triplo vetro
- filtro anti raggi ultravioletti
- display digitale con touchpad
- autoventilazione integrata
- 2 temperature per vini bianchi e rossi
- zona superiore regolabile tra **5 e 20°C**
- zona inferiore regolabile tra **5 e 20°C**
- la temperatura impostata nella zona superiore deve essere più bassa rispetto a quella nella zona inferiore
- differenza max. tra le due zone 8°C
- installazione solo ad incasso
- ripiani in legno estraibili e removibili
- illuminazione a LED Tricolor
- cerniera porta a destra reversibile
- consumo 146 kWh/anno – classe G
- peso 67 kg.

Schema per l’incasso a pag. 40

h 1234
l 590
p 570

72 | 146 kWh anno | G classe | 2 | LED | 8 | 3 anni

5-20°
5-20°

EBI
AUTOVENTILATA

SOFT CLOSING

Cantinetta 2 temperature da incasso

- apertura porta tramite meccanismo motorizzato **"push to open"**
- porta vetrata con triplo vetro e filtro raggi UV
- capacità **49 bottiglie** bordolesi 75 cl.
- display digitale con touchpad
- autoventilazione integrata
- 2 temperature per vini bianchi e rossi
- zona superiore regolabile tra **5 e 20°C**
- zona inferiore regolabile tra **5 e 20°C**
- differenza max. tra le due zone 8°C
- la temperatura impostata nella zona superiore deve essere più bassa rispetto a quella nella zona inferiore
- installazione solo ad incasso
- ripiani in legno estraibili e removibili
- illuminazione a LED Tricolor
- cerniera porta a destra reversibile
- funzionamento a compressore
- consumo 127 kWh/anno – classe G
- peso 51 kg

schema per l'inserimento a pag. 40

h 885
l 592
p 559

49 | 127 kWh anno | G classe | 2 | LED | 4 | 3 anni

DAVG-49.116DB.TO

Porta vetrata "full glass" nera, apertura automatica a libro "push to open"

DAVG-49.116DSS.TO

Porta vetrata con cornice inox, apertura automatica a libro "push to open"

DAVG-49.116DOP.TO

Porta vetrata con cornice personalizzabile, apertura automatica a libro "push to open"

5-20°
5-20°

EBI
AUTOVENTILATA

Cantinetta 2 temperature da incasso

- porta vetrata con triplo vetro
- capacità **49 bottiglie** bordolesi 75 cl.
- display digitale con touchpad
- filtro raggi UV
- autoventilazione integrata
- 2 temperature per vini bianchi e rossi
- zona superiore regolabile tra **5 e 20°C**
- zona inferiore regolabile tra **5 e 20°C**
- la temperatura impostata nella zona superiore deve essere più bassa rispetto a quella nella zona inferiore
- differenza max. tra le due zone 8°C
- installazione solo ad incasso
- ripiani in legno estraibili e removibili
- illuminazione a LED Tricolor
- cerniera porta a destra reversibile
- funzionamento a compressore
- consumo 127 kWh/anno – classe G
- peso 48 kg

schema per l'inserimento a pag. 40

h 885
l 590
p 550

49 | 127 kWh anno | G classe | 2 | LED | 5 | 3 anni

DAVS-49.116DB

Porta vetrata "full glass" nera e maniglia inox

DAVS-49.116DSS

Porta vetrata con cornice inox e maniglia inox

maniglia nera a richiesta

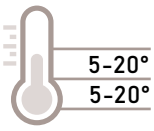

Cantinetta 2 temperature da incasso

- apertura porta tramite meccanismo motorizzato **"push to open"**
- porta vetrata con triplo vetro e filtro raggi UV
- capacità **32 bottiglie** bordolesi 75 cl.
- display digitale con touchpad
- autoventilazione integrata
- 2 temperature per vini bianchi e rossi
- zona superiore regolabile tra **5 e 20°C**
- zona inferiore regolabile tra **5 e 20°C**
- differenza max. tra le due zone 8°C
- la temperatura impostata nella zona superiore deve essere più bassa rispetto a quella nella zona inferiore
- installazione solo ad incasso
- ripiani in legno estraibili e removibili
- illuminazione a LED Tricolor
- cerniera porta a destra reversibile
- funzionamento a compressore
- consumo 133 kWh/anno – classe G
- peso 45 kg

schema per l'inserimento a pag. 41

h 715
l 592
p 559

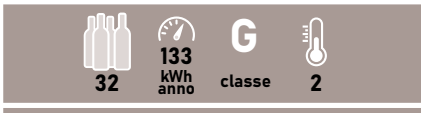

DAVG-32.80DB.TO

Porta vetrata "full glass" nera, apertura automatica a libro "push to open"

DAVG-32.80DSS.TO

Porta vetrata con cornice inox, apertura automatica a libro "push to open"

DAVG-32.80DOP.TO

Porta vetrata con cornice personalizzabile, apertura automatica a libro "push to open"

LINEA**GLANCE** **PUSH**OPEN — DAVG-25.63.TO — 27

5-20°
5-20°

EBI
AUTOVENTILATA

SOFT CLOSING

Cantinetta 2 temperature da incasso

- apertura porta tramite meccanismo motorizzato **"push to open"**
- porta vetrata con triplo vetro e filtro raggi UV
- capacità **25 bottiglie** bordolesi 75 cl.
- display digitale con touchpad
- autoventilazione integrata
- 2 temperature per vini bianchi e rossi
- zona superiore regolabile tra **5 e 20°C**
- zona inferiore regolabile tra **5 e 20°C**
- differenza max. tra le due zone 8°C
- la temperatura impostata nella zona superiore deve essere più bassa rispetto a quella nella zona inferiore
- installazione solo ad incasso
- ripiani in legno estraibili e removibili
- illuminazione a LED Tricolor
- cerniera porta a destra reversibile
- funzionamento a compressore
- consumo 131 kWh/anno – classe G
- peso 42 kg

schema per l'inserimento a pag. 41

h 595
l 592
p 559

25 | 131 kWh anno | G classe | 2 | LED | 3 | 3 anni

DAVG-25.63DB.TO

Porta vetrata "full glass" nera, apertura automatica a libro "push to open"

DAVG-25.63DSS.TO

Porta vetrata con cornice inox, apertura automatica a libro "push to open"

DAVG-25.63DOP.TO

Porta vetrata con cornice personalizzabile, apertura automatica a libro "push to open"

LINEA**SOUL** — DAVS-25.63 — 28

5-20°
5-20°

EBI
AUTOVENTILATA

Cantinetta 2 temperature da incasso

- capacità **25 bottiglie** bordolesi 75 cl.
- display digitale con touchpad
- porta vetrata con triplo vetro e filtro raggi UV
- autoventilazione integrata
- 2 temperature per vini bianchi e rossi
- zona superiore regolabile tra **5 e 20°C**
- zona inferiore regolabile tra **5 e 20°C**
- differenza max. tra le due zone 8°C
- la temperatura impostata nella zona superiore deve essere più bassa rispetto a quella nella zona inferiore
- installazione solo ad incasso
- ripiani in legno estraibili e removibili
- illuminazione a LED Tricolor
- cerniera porta a destra reversibile
- funzionamento a compressore
- consumo 131 kWh/anno – classe G
- peso 37 kg.

Schema per l'incasso a pag. 41

h 595
l 590
p 570

25 | 131 kWh anno | G classe | 2 | LED | 3 | 3 anni

DAVS-25.63DB

Porta vetrata "full glass" nera e maniglia inox

DAVS-25.63DSS

Porta vetrata con cornice inox e maniglia inox

maniglia nera a richiesta

5-20°

EBI AUTOVENTILATA

Cantinetta Monotemperatura da incasso

- apertura porta tramite meccanismo motorizzato **"push to open"**
- porta vetrata con triplo vetro e filtro raggi UV
- capacità **18 bottiglie** bordolesi 75 cl.
- display digitale con touchpad
- autoventilazione integrata
- cerniera porta a destra reversibile
- adatta per conservazione o servizio
- temperatura regolabile da **5 a 20°C**
- installazione solo ad incasso
- ripiani in legno estraibili e removibili
- illuminazione a LED Tricolor
- funzionamento a compressore
- consumo 127 kWh/anno – classe G
- peso 31 kg

schema per l'inserimento a pag. 41

DAVG-18.46B.TO

Porta vetrata "full glass" nera, apertura automatica a libro "push to open"

DAVG-18.46SS.TO

Porta vetrata con cornice inox, apertura automatica a libro "push to open"

h 455
l 590
p 559

18 | 127 kWh anno | G classe | 1 | LED | 2 | 3 anni

5-20°

EBI AUTOVENTILATA

Cantinetta Monotemperatura da incasso

- capacità **18 bottiglie** bordolesi 75 cl.
- display digitale con touchpad
- porta vetrata con triplo vetro e filtro raggi UV
- autoventilazione integrata
- cerniera porta a destra reversibile
- adatta per conservazione o servizio
- temperatura regolabile da **5 a 20°C**
- installazione solo ad incasso
- ripiani in legno estraibili e removibili
- illuminazione a LED Tricolor
- funzionamento a compressore
- consumo 127 kWh/anno – classe G
- peso 30 kg

schema per l'inserimento a pag. 42

DAVS-18.46B

Porta vetrata "full glass" nera e maniglia inox

DAVS-18.46SS

Porta vetrata con cornice inox e maniglia inox

maniglia nera a richiesta

h 455
l 590
p 559

18 | 127 kWh anno | G classe | 1 | LED | 2 | 3 anni

LINEA**HOME**

HOME DXFH-54.150 31

Cantinetta 2 temperature posizionamento libero

- capacità **54 bottiglie** bordolesi 75 cl.
- 2 temperature per vini bianchi e rossi
- installazione a posizionamento libero
- maniglia a tasca
- zona superiore regolabile tra **5 e 18°C**
- zona inferiore regolabile tra **10 e 18°C**
- differenza massima tra le 2 zone: 5°C
- ripiani in legno estraibili e removibili
- display digitale con touchpad
- illuminazione a LED
- cerniera porta a destra non reversibile
- funzionamento a compressore
- sbrinamento automatico
- consumo 147 kWh/anno – classe G
- peso 48 kg

N.B. Questo modello da posizionamento libero non è adatto all'inserimento nei mobili in quanto necessita di aerazione sui fianchi per un corretto funzionamento.

5-18°
10-18°
h 1295
l 480
p 470

54 | 147 kWh anno | G classe | 2

LED | 8 | 3 anni

DXFH-54.150

Porta vetrata nera e maniglia a tasca

HOME DXFH-48.130 32

Cantinetta 1 temperatura posizionamento libero

- capacità **40/48 bottiglie** bordolesi 75 cl.
- 40 bottiglie con ripiano da presentazione
- 48 bottiglie con righierina frontale
- installazione a posizionamento libero
- maniglia a tasca
- temperatura regolabile da **10 a 14°C**
- ripiani in legno estraibili
- termostato analogico
- illuminazione a LED
- cerniera porta a destra reversibile
- funzionamento a compressore
- sbrinamento manuale
- consumo 160 kWh/anno – classe G
- peso 36 kg

N.B. Questo modello da posizionamento libero non è adatto all'inserimento nei mobili in quanto necessita di aerazione sui fianchi per un corretto funzionamento.

10-14°
h 840
l 550
p 570

40/48 | 160 kWh anno | G classe | 1

LED | 6 | 3 anni

DXFH-48.130

Porta vetrata nera e maniglia a tasca

HOME DXFH-30.80 33

Cantinetta 2 temperature posizionamento libero

- capacità **30 bottiglie** bordolesi 75 cl.
- 2 temperature per vini bianchi e rossi
- installazione a posizionamento libero
- maniglia a tasca
- zona superiore regolabile tra **5 e 18°C**
- zona inferiore regolabile tra **5 e 18°C**
- differenza massima tra le 2 zone: 5°C
- ripiani in legno estraibili
- display digitale con touchpad
- illuminazione a LED
- cerniera porta a destra non reversibile
- funzionamento a compressore
- sbrinamento automatico
- consumo 151 kWh/anno – classe G
- peso 28 kg

N.B. Questo modello da posizionamento libero non è adatto all'inserimento nei mobili in quanto necessita di aerazione sui fianchi per un corretto funzionamento.

5-18°
5-18°
h 860
l 480
p 490

30 | 151 kWh anno | G classe | 2

LED | 4 | 3 anni

DXFH-30.80

Porta vetrata nera e maniglia a tasca

HOME DXFH-28.88 34

DXFH-28.88

Porta vetrata nera e maniglia a tasca

Cantinetta 1 temperatura posizionamento libero

- capacità **28 bottiglie** bordolesi 75 cl.
- adatta per conservazione o servizio
- installazione a posizionamento libero
- maniglia a tasca
- temperatura regolabile da **5 a 18°C**
- ripiani in legno estraibili
- display digitale con touchpad
- illuminazione a LED
- cerniera porta a destra non reversibile
- funzionamento a compressore
- sbrinamento manuale
- consumo 139 kWh/anno – classe G
- peso 26 kg

N.B. Questo modello da posizionamento libero non è adatto all'inserimento nei mobili in quanto necessita di aerazione sui fianchi per un corretto funzionamento.

5-18° | h 845 l 430 p 480

28 | 139 kWh anno | G classe | 1

LED | 5 | 3 anni

HOME DXFH-20.62 36

DXFH-20.62

Porta vetrata nera e maniglia a tasca

Cantinetta 1 temperatura posizionamento libero

- capacità **20 bottiglie** bordolesi 75 cl.
- adatta per conservazione o servizio
- installazione a posizionamento libero
- maniglia a tasca
- temperatura regolabile da **5 a 18°C**
- ripiani in legno estraibili
- display digitale con touchpad
- illuminazione a LED
- cerniera porta a destra non reversibile
- funzionamento a compressore
- sbrinamento manuale
- consumo 135 kWh/anno – classe G
- peso 22 kg

N.B. Questo modello da posizionamento libero non è adatto all'inserimento nei mobili in quanto necessita di aerazione sui fianchi per un corretto funzionamento.

5-18° | h 660 l 430 p 480

20 | 135 kWh anno | G classe | 1

LED | 3 | 3 anni

HOME DXFH-16.46 35

DXFH-16.46

Porta vetrata nera e maniglia a tasca

Cantinetta 1 temperatura posizionamento libero

- capacità **16 bottiglie** bordolesi 75 cl.
- adatta per conservazione o servizio
- installazione a posizionamento libero
- maniglia a tasca
- temperatura regolabile da **5 a 18°C**
- ripiani in legno estraibili
- display digitale con touchpad
- illuminazione a LED
- cerniera porta a destra non reversibile
- funzionamento a compressore
- sbrinamento manuale
- consumo 147 kWh/anno – classe G
- peso 18 kg.

N.B. Questo modello da posizionamento libero non è adatto all'inserimento nei mobili in quanto necessita di aerazione sui fianchi per un corretto funzionamento.

5-18° | h 530 l 430 p 480

16 | 147 kWh anno | G classe | 1

LED | 2 | 3 anni

SPECIFICHE TECNICHE

Rif	Modello	Capacità bordolesi 75 cl.	Zone di temperatura	Regolazione temperatura	Bottiglie per zona	Porta vetrata	Cornice porta	Porta revers.	Serratura	
1	DX-194.490	183	1	5 – 20°C	183	filtro UV	inox/nero	si	si	
2	DX-181.490	181	2	superiore 5-12°C inferiore 12-20°C	superiore 89 inferiore 92	filtro UV	inox/nero	si	si	
3	DX-166.428	164	2	superiore 5-12°C inferiore 12-20°C	superiore 86 inferiore 78	filtro UV	inox/nero	si	si	
4	DX-143.468	143	1	5 – 20°C	143	filtro UV	inox/nero	si	si	
5	DX-123.338	123	2	superiore 5-12°C inferiore 12-20°C	superiore 61 inferiore 62	Filtro UV	inox/nero	si	no	
6	DX-94.270	94	2	superiore 5-12°C inferiore 12-20°C	superiore 46 inferiore 48	filtro UV	inox/nero	si	si	
7	DX-70.258	70	1	5 – 20°C	70	filtro UV	inox/nero	si	si	
8	DX-58.258	58	2	superiore 5-12°C inferiore 12-20°C	superiore 24 inferiore 34	filtro UV	inox/nero	si	si	
9	DAUF-45.125	45	2	superiore 5-20°C inferiore 5-20°C	superiore 16 inferiore 29	filtro UV	inox/nero	si	no	
10	DAUF-46.138	46	1	5 – 18°C	46	filtro UV	inox/nero	si	no	
11	DAUF-39.121	39	2	superiore 5-10°C inferiore 10-18°C	superiore 14 inferiore 25	filtro UV	inox/nero	si	no	
12	DAUF-38.100.TO	38	2	superiore 5-20°C inferiore 5-20°C	superiore 12 inferiore 26	filtro UV	inox/nero/tecnica	si	no	
13	DAUF-38.100	38	2	superiore 5-20°C inferiore 5-20°C	superiore 12 inferiore 26	filtro UV	inox/nero	si	no	
14	DAUF-32.78	32	2	superiore 10-18°C inferiore 5-10°C	superiore 15 inferiore 17	filtro UV	inox/nero	si	no	
15	DAUF-32.83	32	1	5 – 18°C	32	filtro UV	inox/nero	si	no	
16	DAUF-17.58	17	2	superiore 5-12°C inferiore 12-20°C	superiore 6 inferiore 11	filtro UV	inox/nero	si	no	
17	DAUF-19.58	19	1	5 – 20°C	19	filtro UV	inox/nero	si	no	
18	DAUF-40.138	40	1	5 – 20°C	40	filtro UV	inox/nero	si	no	
19	DAUF-9.22	9	1	5 – 20°C	9	filtro UV	inox/nero	si	no	
20	DAVG-114.288.TO	114	2	superiore 5-20°C inferiore 5-20°C	superiore 34 inferiore 80	filtro UV	inox/nero	si	no	
21	DX-89.246	89	3	superiore 5-18°C centrale 5-10°C inferiore 10-18°C	superiore 32 centrale 23 inferiore 34	filtro UV	inox/nero	si	no	
22	DAVG-72.185.TO	72	2	superiore 5-20°C inferiore 5-20°C	superiore 31 inferiore 41	filtro UV	inox/nero/tecnica	si	no	
23	DAVS-72.185	72	2	superiore 5-20°C inferiore 5-20°C	superiore 31 inferiore 41	filtro UV	inox/nero	si	no	
24	DAVG-49.116.TO	49	2	superiore 5-20°C inferiore 5-20°C	superiore 13 inferiore 36	filtro UV	inox/nero/tecnica	si	no	
25	DAVS-49.116	49	2	superiore 5-20°C inferiore 5-20°C	superiore 13 inferiore 36	filtro UV	inox/nero/tecnica	si	no	
26	DAVG-32.80.TO	32	2	superiore 5-20°C inferiore 5-20°C	superiore 13 inferiore 19	filtro UV	inox/nero/tecnica	si	no	
27	DAVG-25.63.TO	25	2	superiore 5-20°C inferiore 5-20°C	superiore 12 inferiore 13	filtro UV	inox/nero/tecnica	si	no	
28	DAVS-25.63	25	2	superiore 5-20°C inferiore 5-20°C	superiore 12 inferiore 13	filtro UV	inox/nero	si	no	
29	DAVG-18.46.TO	18	1	5 – 20°C	18	filtro UV	inox/nero	si	no	
30	DAVS-18.46	18	1	5 – 20°C	18	filtro UV	inox/nero	si	no	
31	DXFH-54.150	54	2	superiore 5-18°C inferiore 10-18°C	superiore 25 inferiore 29	fumè	nera	no	no	
32	DXFH-48.130	48	1	10 – 14°C	48	fumè	nera	si	no	
33	DXFH-30.80	30	2	superiore 5-18°C inferiore 5-18°C	superiore 10 inferiore 20	fumè	nera	no	no	
34	DXFH-28.88	28	1	5 – 18°C	28	fumè	nera	no	no	
35	DXFH-16.46	16	1	5 – 18°C	16	fumè	nera	no	no	
36	DXFH-20.62	20	1	5 – 18°C	20	fumè	nera	no	no	

Dunavox si riserva il diritto di modificare le caratteristiche dei prodotti senza preavviso.
Classi climatiche: SN = tra +10°C e +32°C N = tra +16°C e +32°C ST = tra +16°C e +38°C T = tra +16°C e +43°C

	Sbrinamento	Filtro carboni	capacità	Gas refrigerante	Consumo kWh/anno	Classe energetica	Classe climatica	Rumorosità	Peso netto
	automatico	si	490 litri	R600a	179 kWh	G	N,SN,ST	40 dB	108 kg
	automatico	si	490 litri	R600a	197 kWh	G	N,SN,ST	40 dB	108 kg
	automatico	si	428 litri	R600a	192 kWh	G	N,SN,ST	40 dB	100 kg
	automatico	si	468 litri	R600a	162 kWh	G	N,SN,ST	40 dB	108 kg
	automatico	si	338 litri	R600a	169 kWh	G	ST	40 dB	108 kg
	automatico	si	270 litri	R600a	176 kWh	G	N,SN,ST	40 dB	72 kg
	automatico	si	258 litri	R600a	111 kWh	F	N,SN,ST	38 dB	71 kg
	automatico	si	258 litri	R600a	149 kWh	G	N,SN,ST	38 dB	71 kg
	automatico	no	125 litri	R600a	115 kWh	F	ST	40 dB	52 kg
	automatico	si	138 litri	R600a	130 kWh	G	N	39 dB	49 kg
	automatico	si	121 litri	R600a	103 kWh	F	N	38 dB	50 kg
	automatico	si	100 litri	R600a	141 kWh	G	ST	40 dB	45 kg
	automatico	si	100 litri	R600a	141 kWh	G	ST	40 dB	41 kg
	automatico	no	78 litri	R600a	125 kWh	G	N	39 dB	31 kg
	automatico	no	78 litri	R600a	100 kWh	F	N	39 dB	31 kg
	automatico	no	58 litri	R600a	135 kWh	G	ST	39 dB	31 kg
	automatico	no	58 litri	R600a	118 kWh	G	N	39 dB	29 kg
	automatico	si	138 litri	R600a	83 kWh	E	N	41 dB	43 kg
	automatico	no	22 litri	R600a	144 kWh	G	ST	41 dB	20 kg
	automatico	no	288 litri	R600a	184 kWh	G	ST	40 dB	88 kg
	automatico	no	246 litri	R600a	162 kWh	G	N	38 dB	100 kg
	automatico	no	185 litri	R600a	146 kWh	G	ST	40 dB	68 kg
	automatico	no	185 litri	R600a	146 kWh	G	ST	40 dB	67 kg
	automatico	no	116 litri	R600a	127 kWh	G	ST	39 dB	51 kg
	automatico	no	116 litri	R600a	127 kWh	G	ST	39 dB	48 kg
	automatico	no	80 litri	R600a	133 kWh	G	ST	39 dB	43 kg
	automatico	no	63 litri	R600a	131 kWh	G	ST	39 dB	42 kg
	automatico	no	63 litri	R600a	131 kWh	G	ST	39 dB	37 kg
	automatico	no	46 litri	R600a	127 kWh	G	ST	35 dB	31 kg
	automatico	no	46 litri	R600a	127 kWh	G	ST	35 dB	30 kg
	automatico	no	150 litri	R600a	147 kWh	G	N,SN	40 dB	48 kg
	manuale	no	130 litri	R600a	160 kWh	G	N,ST	42 dB	36 kg
	automatico	no	80 litri	R600a	151 kWh	G	N,SN,ST	40 dB	28 kg
	manuale	no	88 litri	R600a	139 kWh	G	N,ST	44 dB	26 kg
	manuale	no	46 litri	R600a	147 kWh	G	SN,N	43 dB	18 kg
	manuale	no	62 litri	R600a	135 kWh	G	N,ST	44 dB	23 kg

DX-194.490 - DX-181.490 - DX-143.468

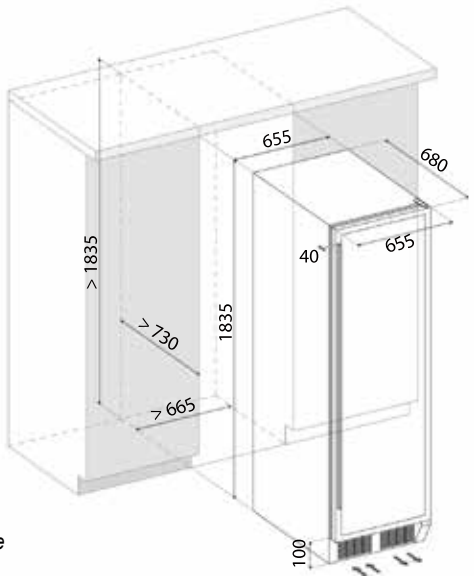

**lo spazio tra il mobile ed il lato di incernieratura della cantinetta deve essere di almeno 3 mm. per permettere la corretta apertura dell'anta.*

DX-166.428

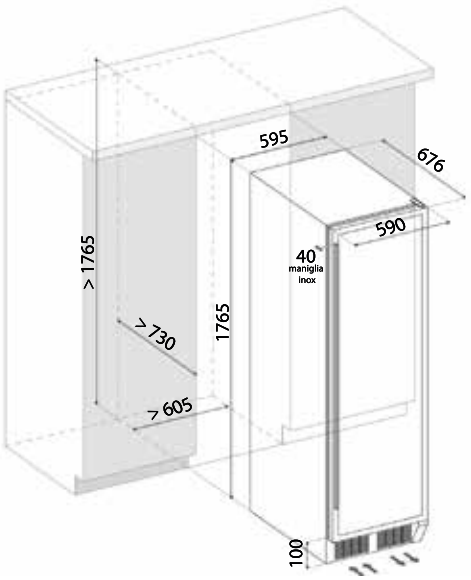

**lo spazio tra il mobile ed il lato di incernieratura della cantinetta deve essere di almeno 3 mm. per permettere la corretta apertura dell'anta.*

DX-123.338

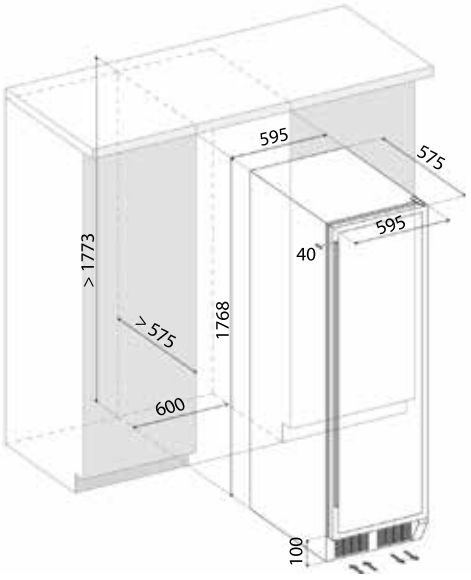

**lo spazio tra il mobile ed il lato di incernieratura della cantinetta deve essere di almeno 3 mm. Per permettere la corretta apertura dell'anta.*

DX-94.270 - DX-70.258 - DX-58.258

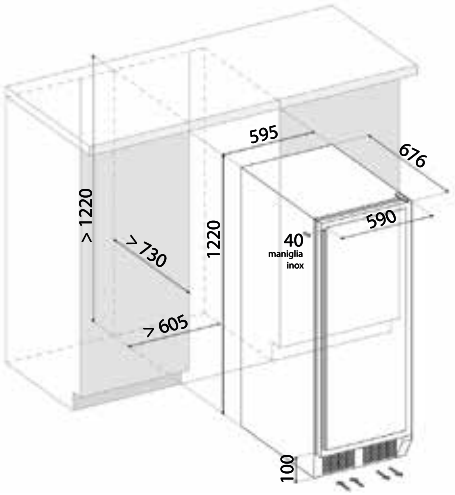

**lo spazio tra il mobile ed il lato di incernieratura della cantinetta deve essere di almeno 3 mm. Per permettere la corretta apertura dell'anta.*

DAUF-45.125

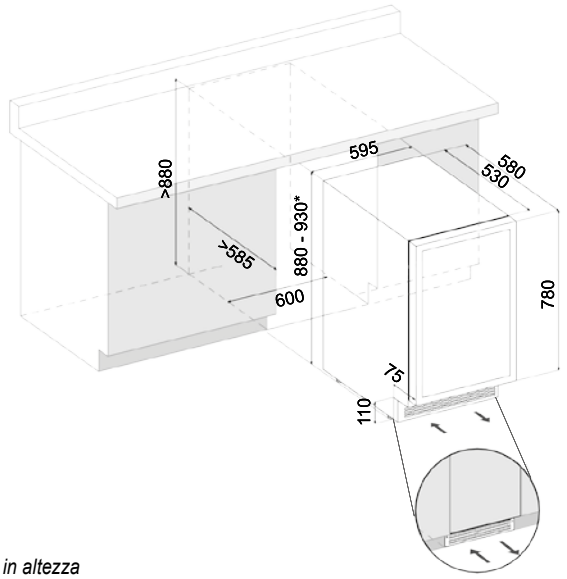

**Piedini regolabili in altezza*

DAUF-46.138 - DAUF-39.121

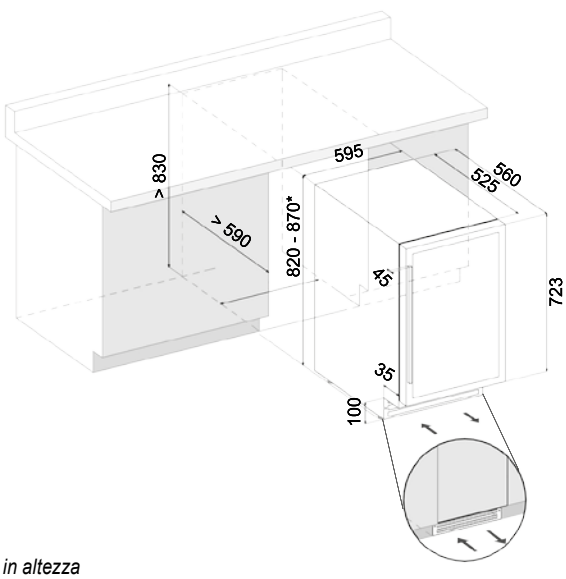

**Piedini regolabili in altezza*

DAUF-38.100.TO

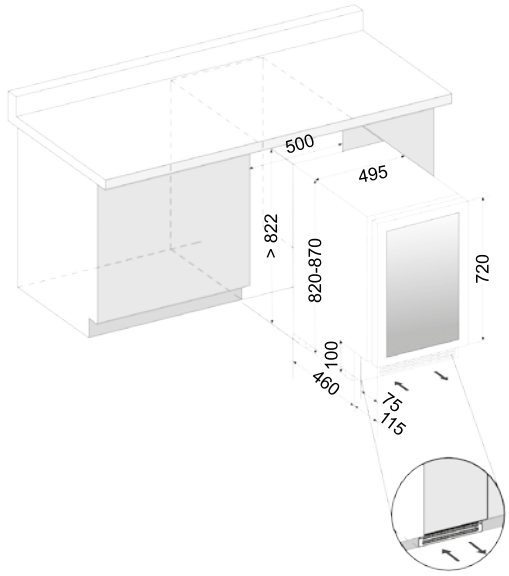

DAUF-38.100

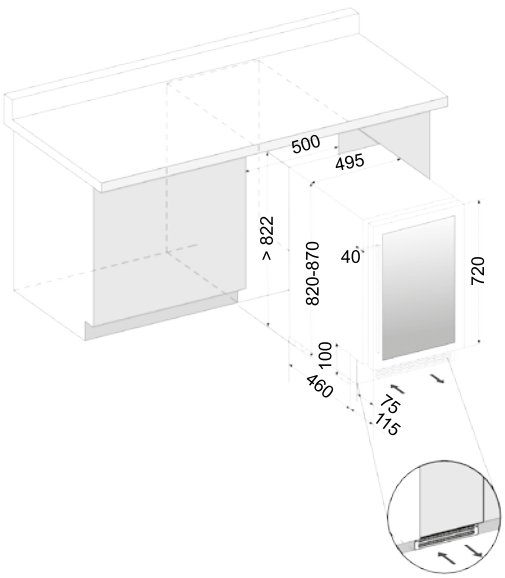

DAUF-32.78 - DAUF-32.83

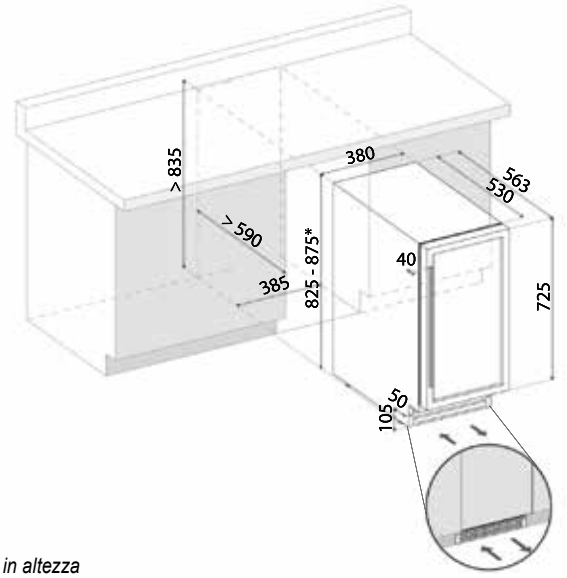

**Piedini regolabili in altezza*

DAUF-19.58 - DAUF-17.58

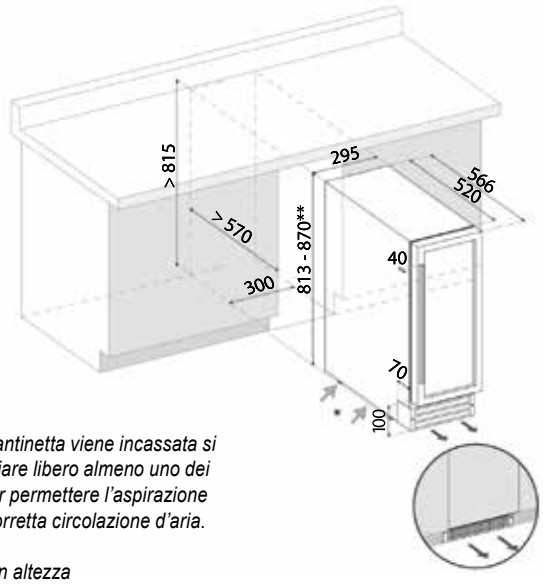

**Attenzione: se la cantinetta viene incassata si raccomanda di lasciare libero almeno uno dei 2 fianchi inferiori per permettere l'aspirazione necessaria per la corretta circolazione d'aria.*

***Piedini regolabili in altezza*

DAUF-40.138

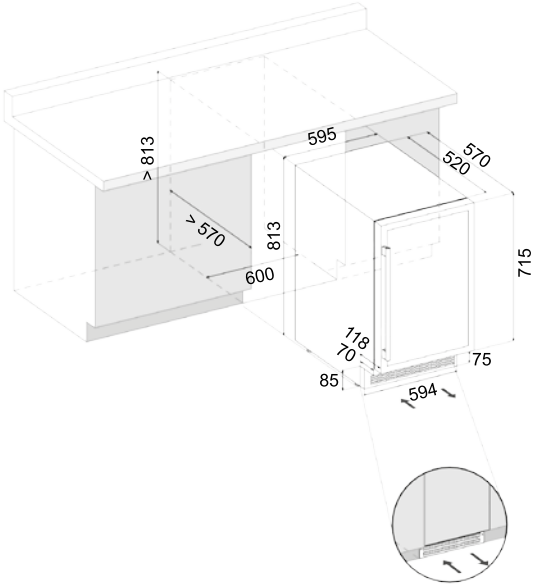

DAUF-9.22

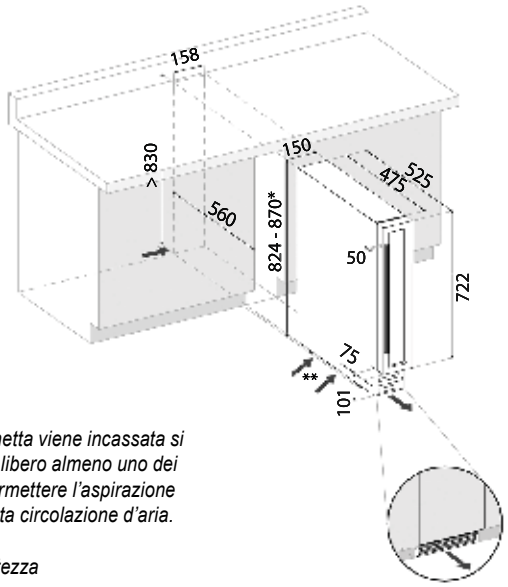

**Attenzione: se la cantinetta viene incassata si raccomanda di lasciare libero almeno uno dei 2 fianchi inferiori per permettere l'aspirazione necessaria per la corretta circolazione d'aria.*

***Piedini regolabili in altezza*

DAVG-114.288.TO

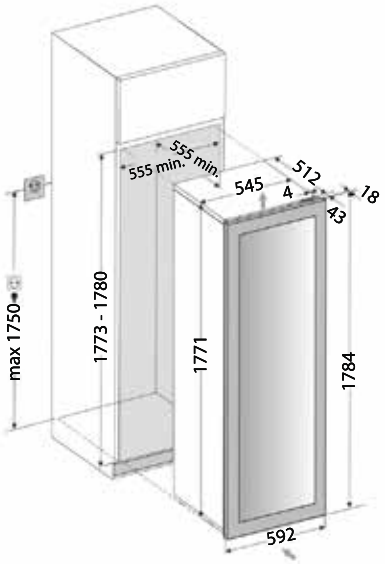

AUTOVENTILATA

DX-89.246

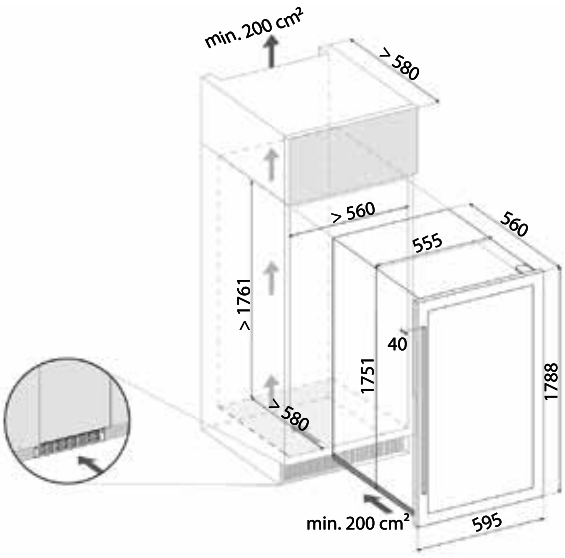

DAVG-72.185.TO

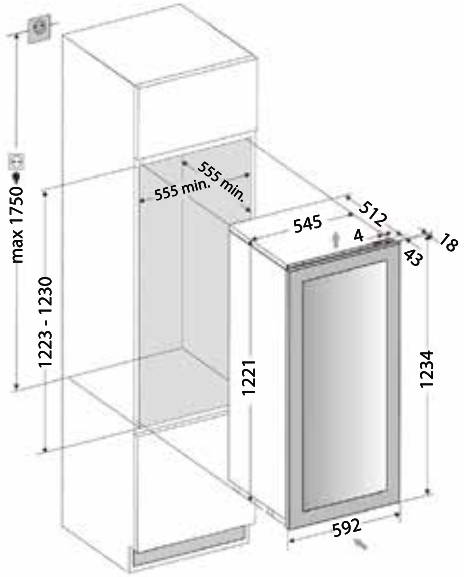

AUTOVENTILATA

DAVS-72.185

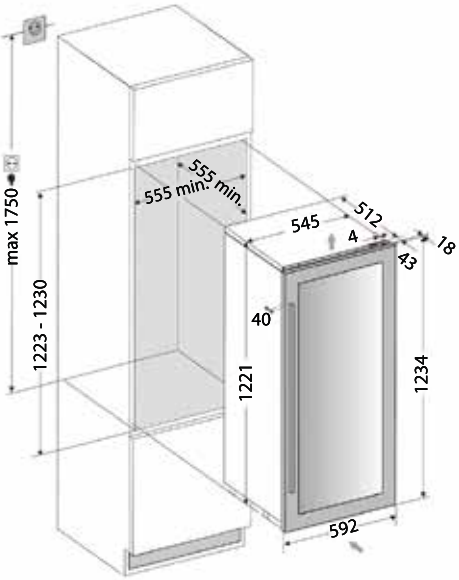

AUTOVENTILATA

DAVG-49.116.TO

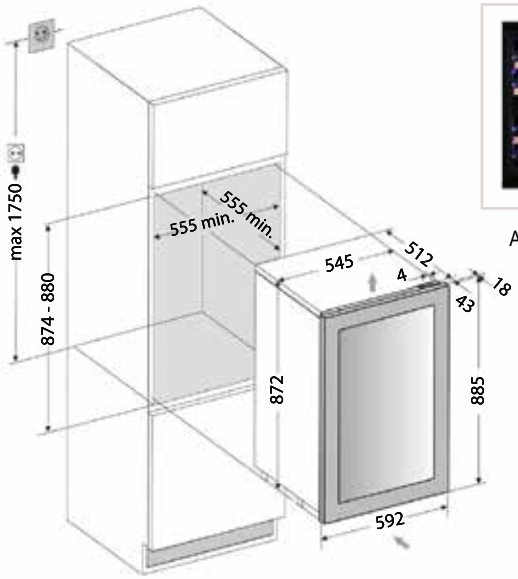

AUTOVENTILATA

DAVS-49.116

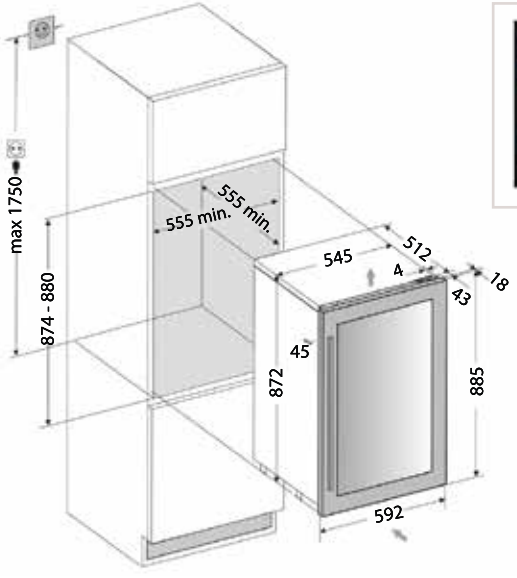

AUTOVENTILATA

DAVG-32.80.TO

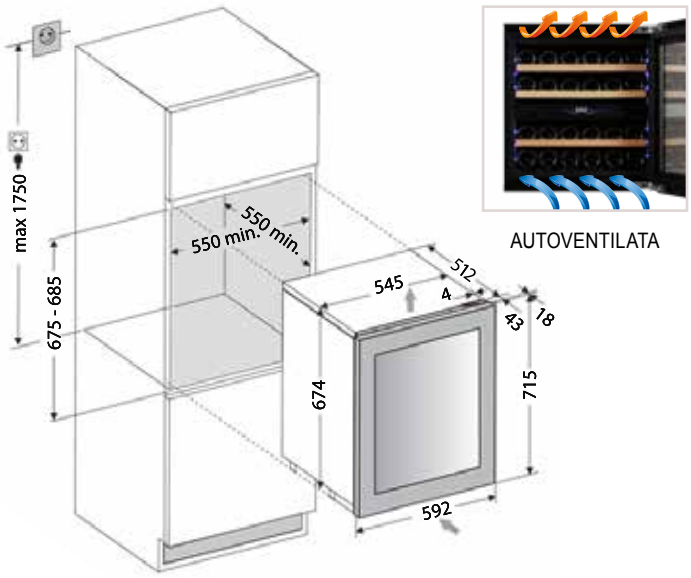

AUTOVENTILATA

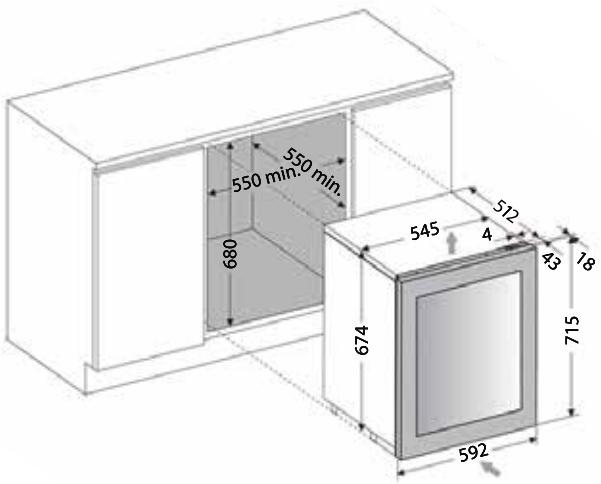

DAVG-25.63.TO

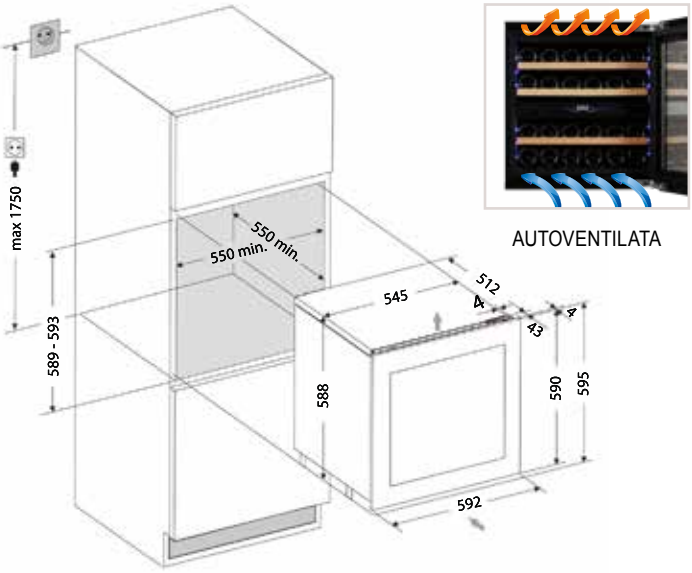

AUTOVENTILATA

DAVS-25.63

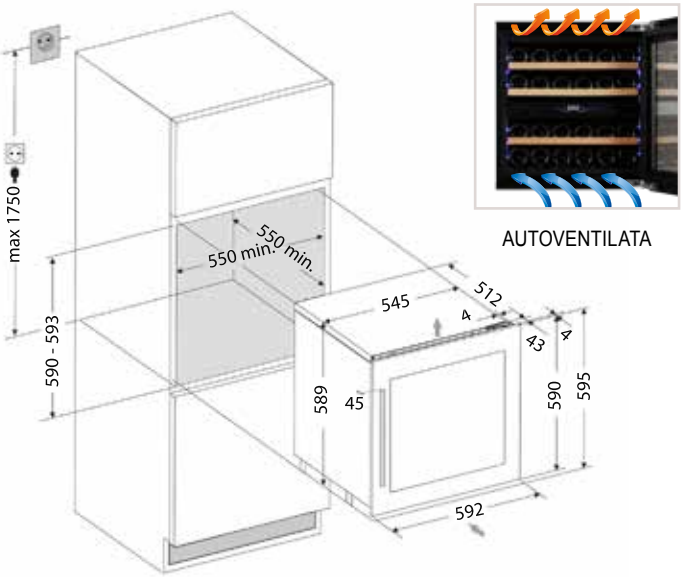

AUTOVENTILATA

DAVG-18.46.TO

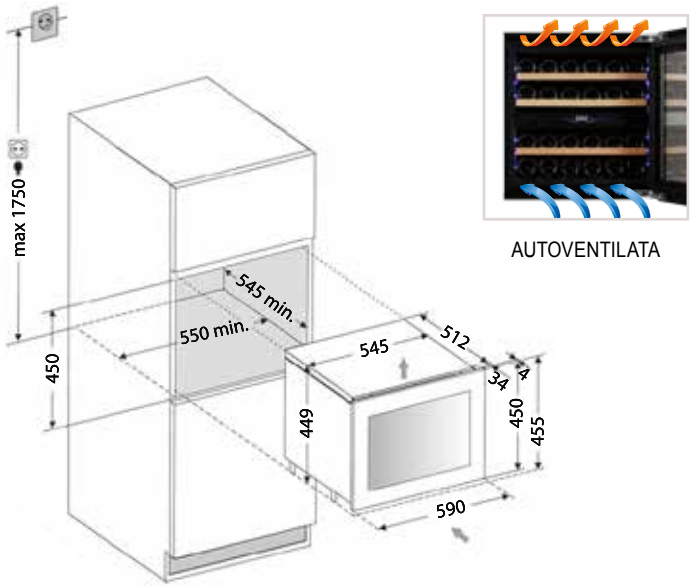

AUTOVENTILATA

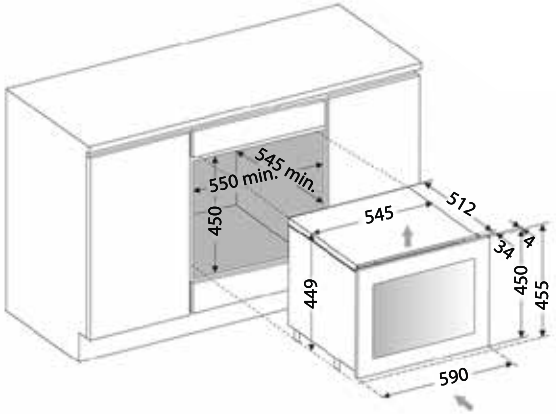

DAVS-18.46

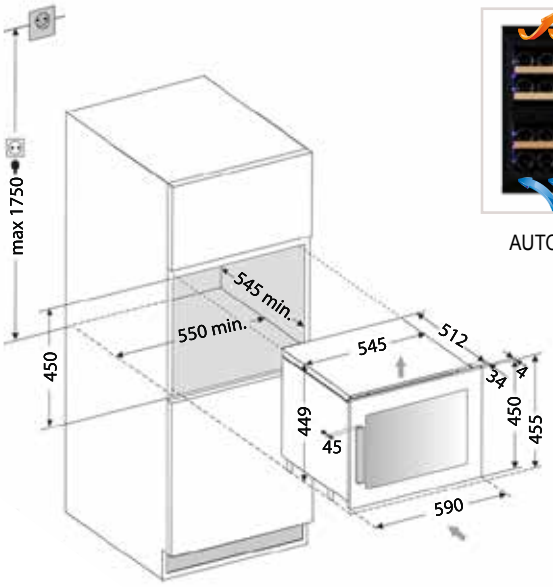

AUTOVENTILATA

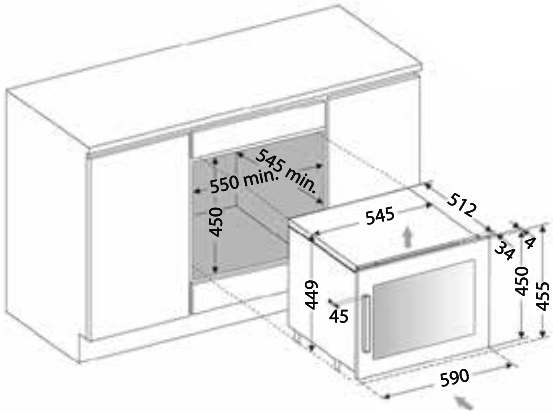

Garanzia:

Tutti i prodotti Dunavox per uso domestico sono coperti da Garanzia di 24 mesi sul territorio italiano, gratuita e senza diritto di chiamata, a cui viene aggiunto un anno di garanzia supplementare ed ulteriori 3 anni di garanzia sul compressore. Per ottenere la garanzie supplementari è necessario registrare 'acquisto sul sito internet www.dunavox.it entro 30 gg. dalla data di acquisto.

Distributori:

I nostri distributori sono altamente selezionati per dare un servizio professionale sulla nostra ampia gamma di cantinette. Consulta il nostro sito internet www.dunavox.it per conoscere l'elenco aggiornato dei migliori professionisti del settore.

Assistenza:

Gli interventi tecnici in garanzia sono sempre pilotati da Dunavox che si occuperà di organizzarli utilizzando i centri di assistenza tecnica convenzionati. In caso di assistenza tecnica è attivo il Numero Verde

Numero Verde Gratuito
Assistenza Tecnica Dunavox
800.13.72.92
Lun. - Ven. 8:30/12:30 - 14:30/18:30

Condizioni Generali di Vendita:

Prezzi: I prezzi esposti sono consigliati e non vincolanti. IVA, trasporto ed Eco contributo RAEE esclusi.

Illustrazioni e descrizioni: Tutte le misure, i prezzi e le descrizioni pubblicati nel presente catalogo possono essere variate o annullate in qualunque momento e senza alcun preavviso, in base alle esigenze tecniche e commerciali di Dunavox senza possibilità di rivendicazioni da parte dell'acquirente.

Pagamenti: I pagamenti vengono riconosciuti validi solamente se eseguiti direttamente alla fornitrice. *Anche in caso di opportuna contestazione comunque i pagamenti non possono essere sospesi.
Per i ritardi nei pagamenti saranno addebitati gli interessi di mora determinati ai sensi del D.Lgs. 9/10/2002 nr. 231 dalla data della fattura, oltre alle spese amministrative forfettarie determinate in € 25,00+IVA nel caso di effetti tornati insoluti o protestati.

Emissione di effetti: Per ogni scadenza verranno addebitate le spese bancarie di incasso.

Trasporti: Eventuali contestazioni sulla quantità o qualità della merce verranno accettate solo se presentate al momento dello scarico ed annotate sul Documento di Trasporto.

Termini di consegna: I termini di consegna hanno valore puramente indicativo, non si accettano penalità per ritardata consegna. Alcuni prodotti potrebbero non essere disponibili momentaneamente a magazzino, in questo caso sarà comunicata la data indicativa della consegna e/o la disponibilità immediata di prodotti analoghi.

Sostituzioni e resi: Non sono ammessi resi di merce non preventivamente autorizzati per iscritto dalla fornitrice.
Se la merce che presenta dei difetti viene installata, non verranno rimborsate le spese sostenute per il montaggio.

Consegne: La fornitrice si riserva il diritto di sospendere le consegne in qualunque caso di inadempienza, anche parziale, dell'acquirente agli obblighi assunti.

Foro: Per ogni controversia il Foro esclusivamente competente è quello del fornitore.

Garanzia del Produttore: Tutti i prodotti in vendita, sono coperti dalla garanzia ufficiale del produttore ai sensi della disciplina, per quanto applicabile, di cui al Decreto legislativo n° 24 del 02-02-2002. Tale garanzia si applicherà al prodotto che presenti difetti di conformità e/o malfunzionamenti non riscontrabili al momento dell'acquisto. La garanzia è personale e si applicherà quindi solo all'originario acquirente, essendo riservata ai clienti diretti e non a commercianti e rivenditori. La garanzia è di 24 mesi dall'effettiva data di acquisto. Registrando il prodotto sul sito www.dunavox.it entro 30 giorni dalla data di acquisto si avrà diritto ad un anno di garanzia supplementare e ad un totale di 5 anni di garanzia sul compressore.

In qualsiasi caso, e quindi anche per gli eventi per i quali sarà riconosciuta una qualsiasi garanzia, Dunavox Italia Srl non è responsabile per gli eventuali danni sofferti dai prodotti contenuti nelle cantinette per vino o ai materiali circostanti.

Importante:

Leggere attentamente il manuale di istruzioni e prestare attenzione alle schede installazione.

AVVERTENZE: Per il corretto funzionamento delle cantinette da incasso in colonna (non autoventilate) è necessario prevedere una griglia frontale di aerazione, il vuoto sanitario sul fondo del mobile ed un uscita nella zona superiore del mobile per l'espulsione dell'aria calda, nelle cantinette incassate sottopiano è necessario prevedere solo una griglia frontale di aerazione di dimensioni adeguate. In ogni caso fare sempre riferimento agli schemi tecnici di installazione. Prestare attenzione alla corretta chiusura della porta nel mobile e relativa regolazione delle cerniere. Regolare i piedini per livellare la cantinetta. Le misure dei prodotti sono da intendersi in mm.

Dunavox Italia S.r.l. declina ogni responsabilità per eventuali inesattezze dovute ad errori di trascrizione o stampa del presente listino che annulla e sostituisce i precedenti.

LISTINO PREZZI GENNAIO 2022

Rif	Modello	Descrizione	Bottiglie bordolesi Standard	Prezzo
01	DX-194.490BK	1 temperatura – porta "full glass" nera – maniglia nera	183	€ 4.050,00
01	DX-194.490SSK	1 temperatura – cornice porta e maniglia in acciaio inox	183	€ 4.050,00
02	DX-181.490DBK	2 temperature – porta "full glass" nera – maniglia nera	181	€ 4.250,00
02	DX-181.490SDSK	2 temperature - cornice porta e maniglia in acciaio inox	181	€ 4.250,00
03	DX-166.428DBK	2 temperature – porta "full glass" nera – maniglia tasca	164	€ 3.730,00
03	DX-166.428SDSK	2 temperature - cornice porta e maniglia in acciaio inox	164	€ 3.730,00
04	DX-143.468B	1 temperatura - ripiani scorrevoli da presentazione - porta "full glass" nera – maniglia nera	143	€ 5.315,00
04	DX-143.468SS	1 temperatura - ripiani scorrevoli da presentazione - porta e maniglia in acciaio inox	143	€ 5.315,00
05	DX-123.338DB	2 temperature - porta "full glass" nera – maniglia nera	123	€ 4.870,00
05	DX-123.338DSS	2 temperature - cornice porta e maniglia in acciaio inox	123	€ 4.870,00
06	DX-94.270DBK	2 temperature - porta "full glass"nera – maniglia a tasca	94	€ 2.700,00
06	DX-94.270SDSK	2 temperature - cornice porta e maniglia in acciaio inox	94	€ 2.700,00
07	DX-70.258B	1 temperatura - ripiani scorrevoli da presentazione - porta "full glass" nera – maniglia inox	70	€ 3.065,00
07	DX-70.258SS	1 temperatura - ripiani scorrevoli da presentazione – cornice porta e maniglia in acciaio inox	70	€ 3.065,00
08	DX-58.258DB	2 temperature - ripiani scorrevoli da presentazione - porta "full glass" nera, maniglia inox	58	€ 3.165,00
08	DX-58.258DSS	2 temperature - ripiani scorrevoli da presentazione – cornice porta e maniglia in acciaio inox	58	€ 3.165,00
09	DAUF-45.125DB.TO	2 temperature – porta "full glass"nera – senza maniglia - apertura "push to open" – zoccolo rientrato	45	€ 3.535,00
09	DAUF-45.125DSS.TO	2 temperature – porta inox – senza maniglia – apertura "push to open" – zoccolo rientrato	45	€ 3.535,00
09	DAUF-45.125DOP.TO	2 temperature – porta tecnica per installazione cornice personalizzata – senza maniglia – apertura "push to open" – zoccolo rientrato	45	€ 3.775,00
10	DAUF-46.138B	1 temperatura – porta "full glass"nera – maniglia inox + nera – zoccolo rientrato	46	€ 2.295,00
10	DAUF-46.138SS	1 temperatura – cornice porta e maniglia in acciaio inox – zoccolo rientrato	46	€ 2.295,00
11	DAUF-39.121DB	2 temperature – cornice porta "full glass" nera – maniglia inox + nera – zoccolo rientrato	39	€ 2.445,00
11	DAUF-39.121DSS	2 temperature – cornice porta e maniglia in acciaio inox – zoccolo rientrato	39	€ 2.445,00
12	DAUF-38.100DB.TO	2 temperature – porta "full glass" nera – senza maniglia – apertura "push to open" – zoccolo rientrato	38	€ 3.415,00
12	DAUF-38.100DSS.TO	2 temperature – porta inox senza maniglia – apertura "push to open" – zoccolo rientrato	38	€ 3.415,00
12	DAUF-38.100DOP.TO	2 temperature – porta tecnica per installazione cornice personalizzata – senza maniglia – apertura "push to open" – zoccolo rientrato	38	€ 3.415,00
13	DAUF-38.100DB	2 temperature – cornice porta "full glass" nera – maniglia inox – zoccolo rientrato	38	€ 2.390,00
13	DAUF-38.100DSS	2 temperature – cornice porta e maniglia in acciaio inox – zoccolo rientrato	38	€ 2.390,00
14	DAUF-32.78DB	2 temperature – porta "full glass"nera – maniglia inox + nera – zoccolo rientrato	32	€ 1.860,00
14	DAUF-32.78DSS	2 temperature – cornice porta e maniglia in acciaio inox – zoccolo rientrato	32	€ 1.860,00
15	DAUF-32.83B	1 temperatura – porta "full glass" nera – maniglia inox + nera – zoccolo rientrato	32	€ 1.730,00
15	DAUF-32.83SS	1 temperatura – cornice porta e maniglia acciaio inox – zoccolo rientrato	32	€ 1.730,00
16	DAUF-17.58DB	2 temperature – porta "full glass" nera – maniglia inox – zoccolo rientrato	17	€ 1.535,00
16	DAUF-17.58DSS	2 temperature – cornice porta e maniglia in acciaio inox – zoccolo rientrato	17	€ 1.535,00
17	DAUF-19.58B	1 temperatura – porta "full glass" nera – maniglia inox – zoccolo rientrato	19	€ 1.395,00
17	DAUF-19.58SS	1 temperatura – cornice porta e maniglia in acciaio inox – zoccolo rientrato	19	€ 1.395,00
18	DAUF-40.138B	1 temperatura – incasso sottopiano – ripiani scorrevoli da presentazione – porta "full glass" nera – maniglia inox	40	€ 2.265,00
18	DAUF-40.138SS	1 temperatura – incasso sottopiano – ripiani scorrevoli da presentazione – porta e maniglia in acciaio inox	40	€ 2.265,00

LISTINO PREZZI GENNAIO 2022

Rif	Modello	Descrizione	Bottiglie bordolesi Standard	Prezzo
19	DAUF-9.22B	1 temperatura – incasso sottopiano – porta "full glass" nera – maniglia in acciaio inox – zoccolo rientrato	9	€ 970,00
19	DAUF-9.22SS	1 temperatura – incasso sottopiano – cornice porta e maniglia in acciaio inox – zoccolo rientrato	9	€ 970,00
20	DAVG-114.288DB.TO	2 temperature – incasso autoventilata – porta "full glass" nera – senza maniglia – apertura "push to open"	114	€ 6.680,00
20	DAVG-114.288DSS.TO	2 temperature – incasso autoventilata – porta inox senza maniglia – apertura "push to open"	114	€ 6.680,00
20	DAVG-114.288DOP.TO	2 temperature – incasso autoventilata porta tecnica per installazione cornice personalizzata – senza maniglia – apertura "push to open"	114	€ 6.980,00
21	DX-89.246TB	3 temperature – incasso in colonna – porta "full glass" nera – maniglia nera	89	€ 4.850,00
21	DX-89.246TSS	3 temperature – incasso in colonna – cornice porta inox e maniglia in acciaio inox	89	€ 4.850,00
22	DAVG-72.185DB.TO	2 temperature – incasso autoventilata – porta "full glass" nera – senza maniglia – apertura "push to open"	72	€ 5.375,00
22	DAVG-72.185DSS.TO	2 temperature – incasso autoventilata – porta inox – senza maniglia – apertura "push to open"	72	€ 5.375,00
22	DAVG-72.185DOP.TO	2 temperature – incasso autoventilata – porta tecnica per installazione cornice personalizzata – senza maniglia – apertura "push to open"	72	€ 5.650,00
23	DAVS-72.185DB	2 temperature – incasso autoventilata – porta "full glass" nera – maniglia inox	72	€ 3.935,00
23	DAVS-72.185DSS	2 temperature – incasso autoventilata – cornice porta e maniglia in acciaio inox	72	€ 3.935,00
24	DAVG-49.116DB.TO	2 temperature – incasso autoventilata – porta "full glass" nera – senza maniglia – apertura "push to open"	49	€ 3.560,00
24	DAVG-49.116DSS.TO	2 temperature – incasso autoventilata – porta inox – senza maniglia – apertura "push to open"	49	€ 3.560,00
24	DAVG-49.116DOP.TO	2 temperature – incasso autoventilata – porta tecnica per installazione cornice personalizzata – senza maniglia – apertura "push to open"	49	€ 3.800,00
25	DAVS-49.116DB	2 temperature – incasso autoventilata – porta "full glass" nera – maniglia inox	49	€ 2.810,00
25	DAVS-49.116DSS	2 temperature – incasso autoventilata – porta inox – maniglia inox	49	€ 2.810,00
26	DAVG-32.80DB.TO	2 temperature – incasso autoventilata (colonna o sottopiano) – porta "full glass" nera – senza maniglia – apertura "push to open"	32	€ 3.495,00
26	DAVG-32.80DSS.TO	2 temperature – incasso autoventilata (colonna o sottopiano) – porta inox senza maniglia – apertura "push to open"	32	€ 3.495,00
26	DAVG-32.80DOP.TO	2 temperature – incasso autoventilata (colonna o sottopiano) – porta tecnica per installazione cornice personalizzata – senza maniglia – "push to open"	32	€ 3.775,00
27	DAVG-25.63DB.TO	2 temperature – incasso autoventilata (colonna o sottopiano) – porta "full glass" nera – senza maniglia – apertura "push to open"	25	€ 3.450,00
27	DAVG-25.63DSS.TO	2 temperature – incasso autoventilata (colonna o sottopiano) – porta inox senza maniglia – apertura "push to open"	25	€ 3.450,00
27	DAVG-25.63DOP.TO	2 temperature – incasso autoventilata (colonna o sottopiano) – porta tecnica per installazione cornice personalizzata – senza maniglia – "push to open"	25	€ 3.725,00
28	DAVS-25.63DSS	2 temperature – incasso autoventilata (colonna o sottopiano) – porta inox – maniglia inox	25	€ 2.970,00
28	DAVS-25.63DB	2 temperature - incasso autoventilata (colonna o sottopiano) – porta "full glass" nera – maniglia inox	25	€ 2.970,00
29	DAVG-18.46B.TO	1 temperatura – incasso autoventilata (colonna o sottopiano) – porta "full glass" nera – senza maniglia – apertura "push to open"	18	€ 2.510,00
29	DAVG-18.46SS.TO	1 temperatura – incasso autoventilata (colonna o sottopiano) – porta inox – senza maniglia – apertura "push to open"	18	€ 2.510,00
30	DAVS-18.46B	1 temperatura – incasso autoventilata (colonna o sottopiano) – porta "full glass" nera – maniglia inox	18	€ 1.895,00
30	DAVS-18.46SS	1 temperatura – incasso autoventilata (colonna o sottopiano) – porta inox – maniglia inox	18	€ 1.895,00
31	DXFH-54.150	2 temperature – nera – posizionamento libero – maniglia a tasca	54	€ 1.680,00
32	DXFH-48.130	1 temperatura – nera – controllo analogico – posizionamento libero – maniglia a tasca	48	€ 1.205,00
33	DXFH-30.80	2 temperature – nera – posizionamento libero – maniglia a tasca	30	€ 1.285,00
34	DXFH-28.88	1 temperatura – nera – posizionamento libero – maniglia a tasca	28	€ 830,00
35	DXFH-16.46	1 temperatura – nera – posizionamento libero – maniglia a tasca	16	€ 610,00
36	DXFH-20.62	1 temperatura – nera – posizionamento libero – maniglia a tasca	20	€ 745,00

Prezzi IVA, trasporto, EcoRAEE esclusi. I prezzi e le descrizioni possono essere variati o annullati in qualunque momento e senza alcun preavviso.

DUNAVOX

THE WINE COOLING EXPERT

www.dunavox.it

Seguici anche su:

Dunavox Italia S.r.l. - 31031 Caerano di San Marco (TV)
T: 0423 650022 - F: 0423 1996020 - info@dunavox.it